TOTO

浴室取暖干燥机

TYB6061CD2





产品已包含
TYB547排气连接口套件

产品特点

•按照集成吊顶尺寸规格设计，可以完美融入吊顶平面。
•PTC陶瓷加热技术，快速高效供暖，优化的出风口设计，确保浴室均匀升温。
•具有换气、干燥、暖风、凉风、24小时换气5大功能。
•换气、暖风、凉风风量可根据实际要求可进行调节。
• 超强换气，最大换气量可达每小时180m³。
• 18W超大LED照明，4000K色温，获得更温暖明亮的空间。
•低噪音设计，确保安静的使用体验。
• 无线遥控器，安装更方便。
•全新设计的外观，简洁柔美，与浴室融为一体。

TYB6061CD1/2 浴室换气暖房干燥机

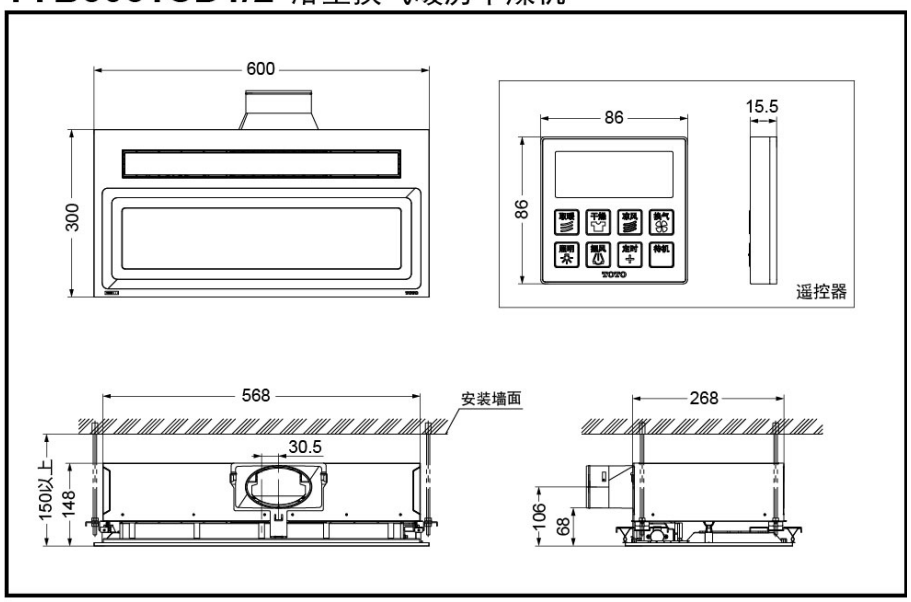

产品规格

产品尺寸：600x300x148mm
额定功率：2650W

其它

*TOTO公司保留对其产品规格和尺寸更改的权利。届时，恕不另行通知。