铜合金台式单柄双控洗面器水嘴（GN系列）

TLG163A0C*



拉丝玫瑰金
#BRG

含排水金具

reddot winner 2026

舒适耐用
水嘴阀芯

节水技术

镀铬

拉丝镀镍
#BN

拉丝法兰金
#BFG

拉丝玫瑰金
#BRG

拉丝石墨灰
#BGP

哑光黑
#MBL

黑色
#MB

抛光镀镍×拉丝镀镍
#XBC

抛光法兰金×拉丝法兰金
#XDE

抛光玫瑰金×拉丝玫瑰金
#XFG

抛光石墨灰×拉丝石墨灰
#XNP

产品特点

- 轻薄化外观设计，尽显美学与功能的完美结合。
- 安装简单，使用方便，更长的吐水嘴设计，获得更多的面盆搭配组合。
- 独特的气泡吐水，出水流畅，水流劲中带柔。节水的同时，带来更舒适的体验。

产品规格

供水要求：
0.05MPa(动压)~1.0MPa(静压)
水效等级：1

TLG163A0C 铜合金台式单柄双控洗面器水嘴（GN系列）

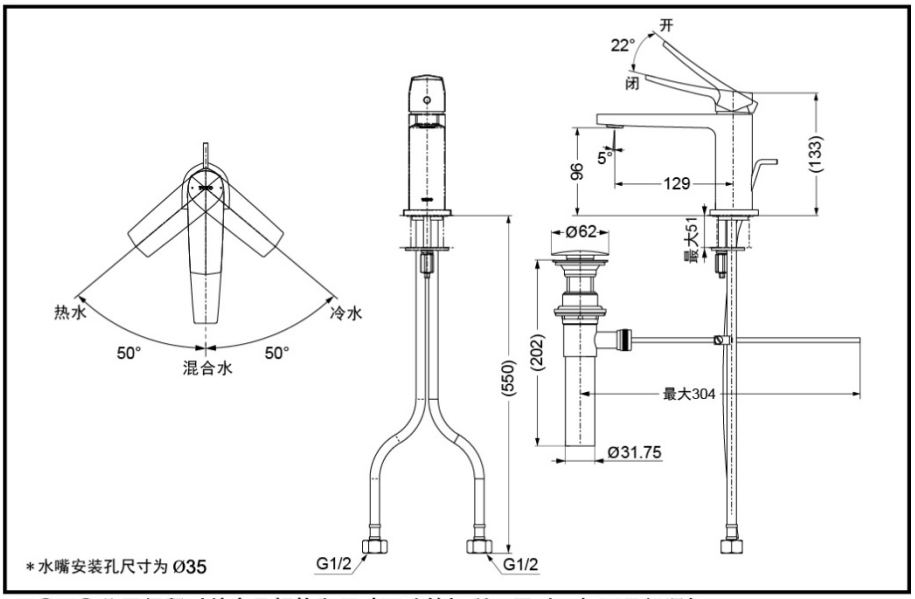

其它

系列：GN

*TOTO公司保留对其产品规格和尺寸更改的权利。届时，恕不另行通知。