TOTO

铜合金壁式单柄双控淋浴水嘴

TBS04301B



产品特点

•外形美观，大方。
•优美曲线，尽显高贵品质。
•安装简单，使用方便

产品规格

进水要求：0.05MPa(动压) ~ 1.0MPa(静压)

TBS04301B 铜合金壁式单柄双控淋浴水嘴(LF系列)

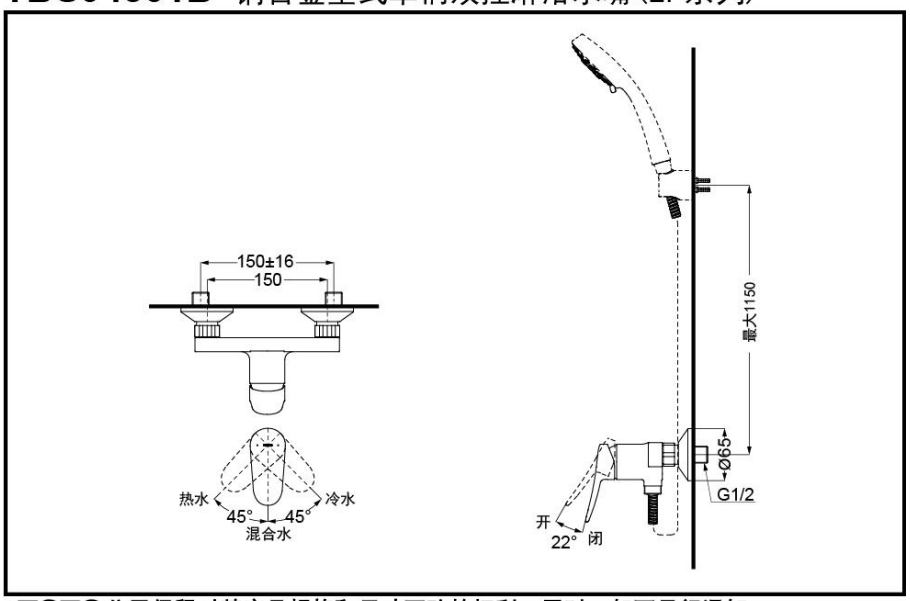

其他

产品系列：LF系列
推荐搭配：L系列手持花洒

*TOTO公司保留对其产品规格和尺寸更改的权利。届时，恕不另行通知。