TOTO

# 铜合金壁式单柄双控暗装水嘴面板（GK系列）

**TBG153C0C*/TBN01001C**





舒适耐用
水嘴阀芯



镀铬



拉丝镀镍
#BN



拉丝法兰金
#BFG



拉丝玫瑰金
#BRG



拉丝石墨灰
#BGP



哑光黑
#MBL



黑色
#MB



抛光镀镍×拉丝镀镍
#XBC



抛光法兰金×拉丝法兰金
#XDE



抛光玫瑰金×拉丝玫瑰金
#XFG



抛光石墨灰×拉丝石墨灰
#XNP

## 产品特点

- 轻薄化外观设计，尽显美学与功能的完美结合。
- 安装简单，使用方便。

## 产品规格

供水要求：
0.05MPa(动压)~1.0MPa(静压)

**TBG153C0C+TBN01001C** 铜合金壁式单柄双控暗装水嘴面板+阀体（GK系列）

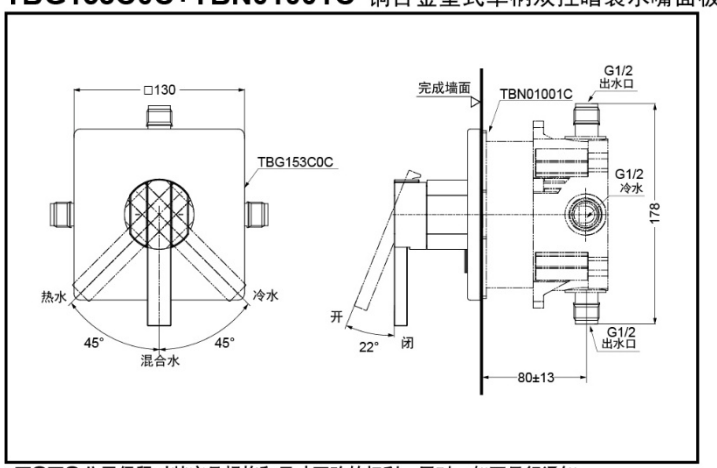


## 其它

系列：GK

*TOTO公司保留对其产品规格和尺寸更改的权利。届时，恕不另行通知。