铜合金台式双柄双控浴缸水嘴（GK系列）

TBG152E0C*

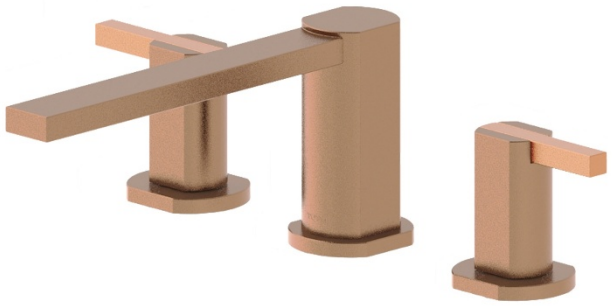

抛光玫瑰金×拉丝玫瑰金
#XFG

产品特点

- 轻薄化外观设计，尽显美学与功能的完美结合。
- 安装简单，使用方便，更长的吐水嘴设计，获得更多的搭配组合。
- 独特的气泡吐水，出水流畅，水流劲中带柔，带来更舒适的体验。

镀铬

拉丝镀镍
#BN

拉丝法兰金
#BFG

拉丝玫瑰金
#BRG

拉丝石墨灰
#BGP

哑光黑
#MBL

黑色
#MB

抛光镀镍×拉丝镀镍
#XBC

抛光法兰金×拉丝法兰金
#XDE

抛光玫瑰金×拉丝玫瑰金
#XFG

抛光石墨灰×拉丝石墨灰
#XNP

产品规格

供水要求：
0.05MPa(动压)~1.0MPa(静压)

TBG152E0C 铜合金台式双柄双控浴缸水嘴（3孔）（GK系列）

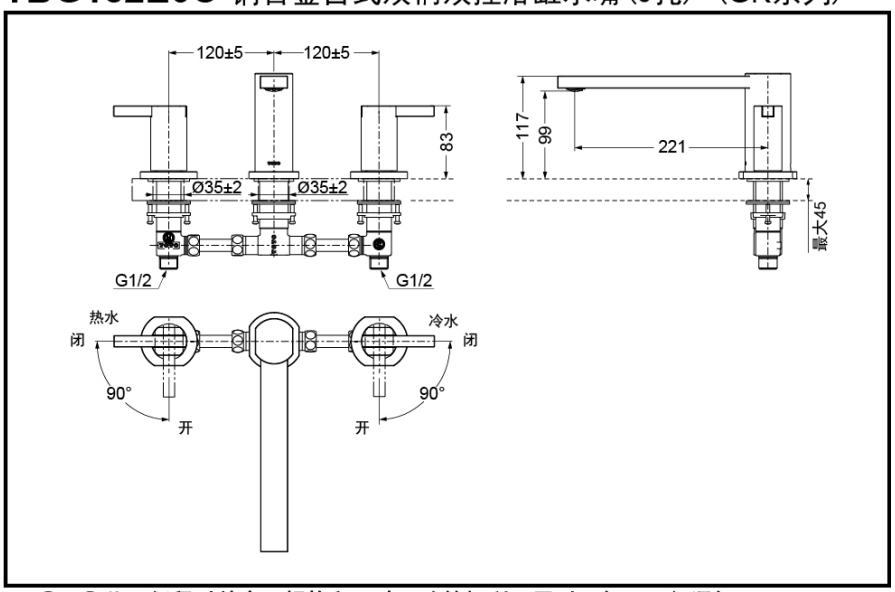

其它

系列：GK

*TOTO公司保留对其产品规格和尺寸更改的权利。届时，恕不另行通知。