TOTO

喷枪用角阀
（一进二出）

DB267#BGP(枪灰色)
DB267#00(镀铬色)



#BGP枪灰色



#00镀铬色

产品特点

- 外形美观，简洁大方。
- 一进二出设计，节省暗装空间，两侧水路独立控制，使用更方便。

产品规格

产品尺寸：74x61x64mm
进水要求：
0.07MPa(动压)~1.0MPa(静压)

其它

DB267 角阀

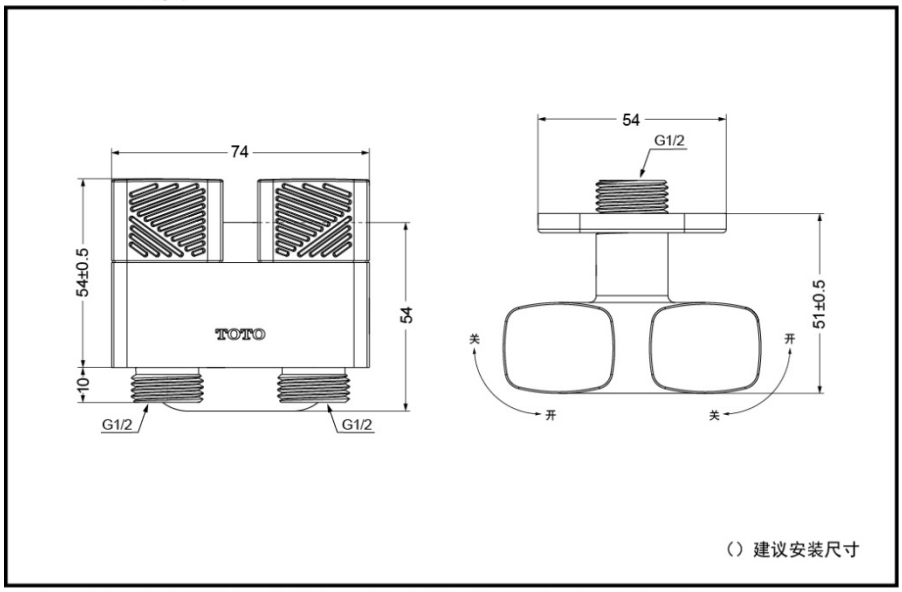

*TOTO公司保留对其产品规格和尺寸更改的权利。届时，恕不另行通知。