TOTO

施工说明书

壁挂式节水型小便器

UWN928系列

安全注意事项/安装前的注意事项	• • •	P.2
完成图	• • •	P.3
同捆零件	• • •	P.4
关于各部位	• • •	P.5
安装方法	• • •	P.6

为了充分发挥产品的性能，请按安装说明书内容正确安装。
安装后，请向顾客详细说明使用方法。

安全注意事项（为了您的安全，请务必遵守）

安装前，请仔细阅读「安全注意事项」。并根据其内容正确安装。
为了使您能正确地安装该产品，防止危害您或他人的安全及财产损坏，本说明书记载了各种标志。
标志的意思说明如下。

⚠ 警告	表示如果忽视该标志栏的内容，错误操作，将可能导致人员死亡或重伤。	⚠ 注意	表示如果忽视该标识栏的内容而错误操作时，将可能造成人身伤害或财产损失。

应遵守的内容种类用以下标志区分进行说明。

⃠	⃠ 表示不可以做的“禁止”内容 左图表示的是“禁止”	❗	❗ 表示必须实行的“强制”内容。 左图表示“必须实行”。

⚠警告

潮湿环境禁止使用	**不要安装在浴室内等潮湿场所** 否则会造成故障、漏电。
禁止拆解	**除维修技术人员之外，其他人绝不要进行拆解、维修、改装** 否则有可能会引起故障、触电、受伤。

⚠注意

禁止	**不对小便器施加强力及冲击** 便器破损可能会发生伤害、造成漏水导致屋内财产受损。
必须实行	**安装施工时，请按此说明书进行安装** 否则会造成故障或漏水。
	施工后，必须要进行试运行，确认各部位没有漏水 如安装不到位，就有可能会漏水，造成财产损失，如淋湿家具等。

安装前的注意事项

- 给水施工前，请对施工工序进行充分的商讨。
- 由于包装前会进行通水检查，因此商品内有可能留有水分，对商品无影响。
- 请不要在0 ℃以下环境中使用和储存，防止冻裂。
- 请勿让可能在施工、搬运或清扫时接触到的金属类（如表带、皮带扣）与陶瓷接触。
  金属类可能会摩擦陶瓷表面并留下条状痕迹。
- 在安装前必须彻底去除给水管、排水管内的垃圾或砂砾。
- 本产品禁止使用任何水泥安装，对所有因水泥安装引起的
  便器破裂本公司恕不负责。

完成图

（单位：mm）

UWN928

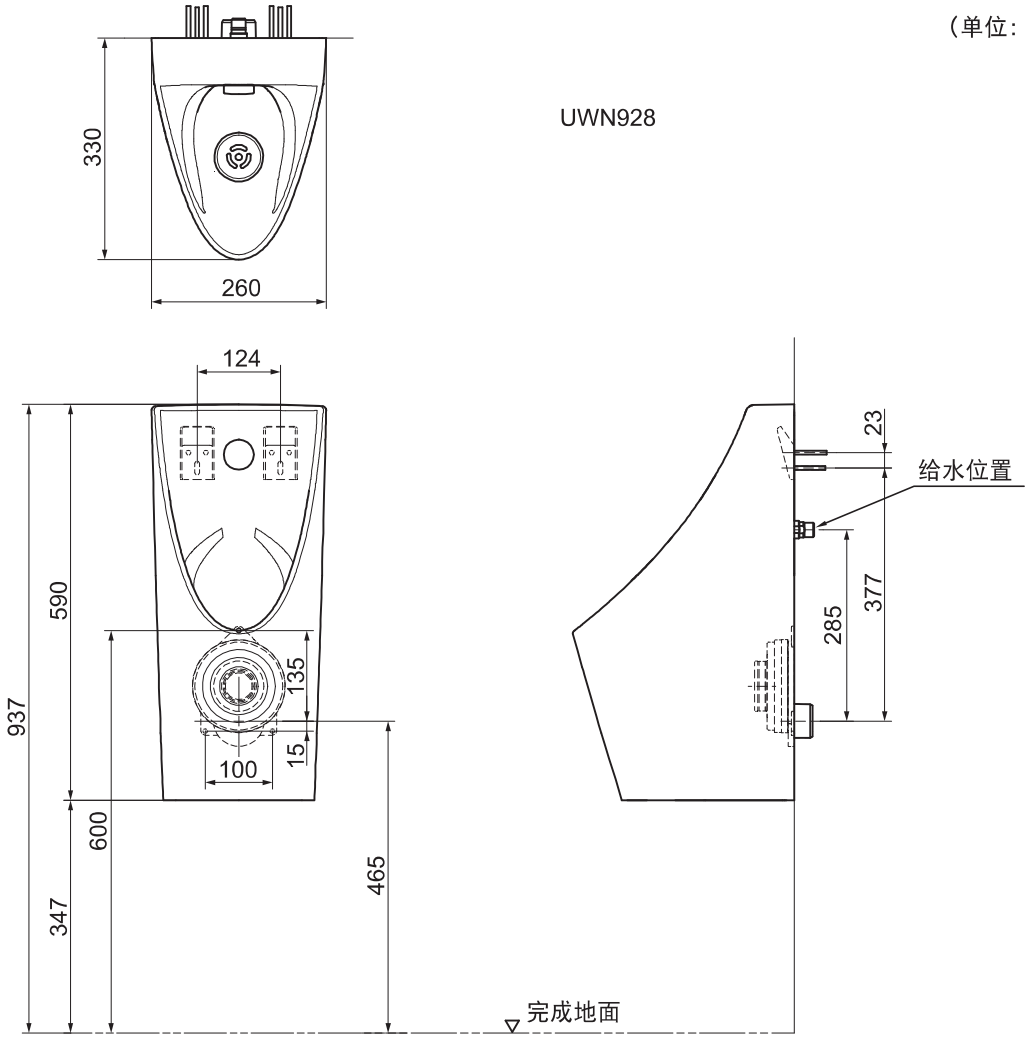

同捆零件

是否有部件，请参照以下内容进行确认。
※由于型号不同，图和实物的形状会略有差异。

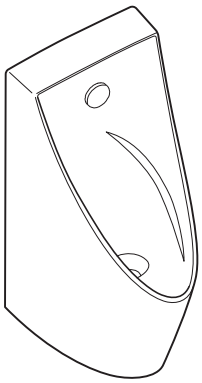

A-1



A-2



A-3
（ø 6×30）

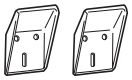

A-4

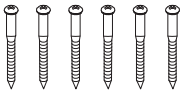

A-5
（ø 5.8×50）



A-6



A-7



A-8
施工说明书



A-9
使用说明书

关于各部位

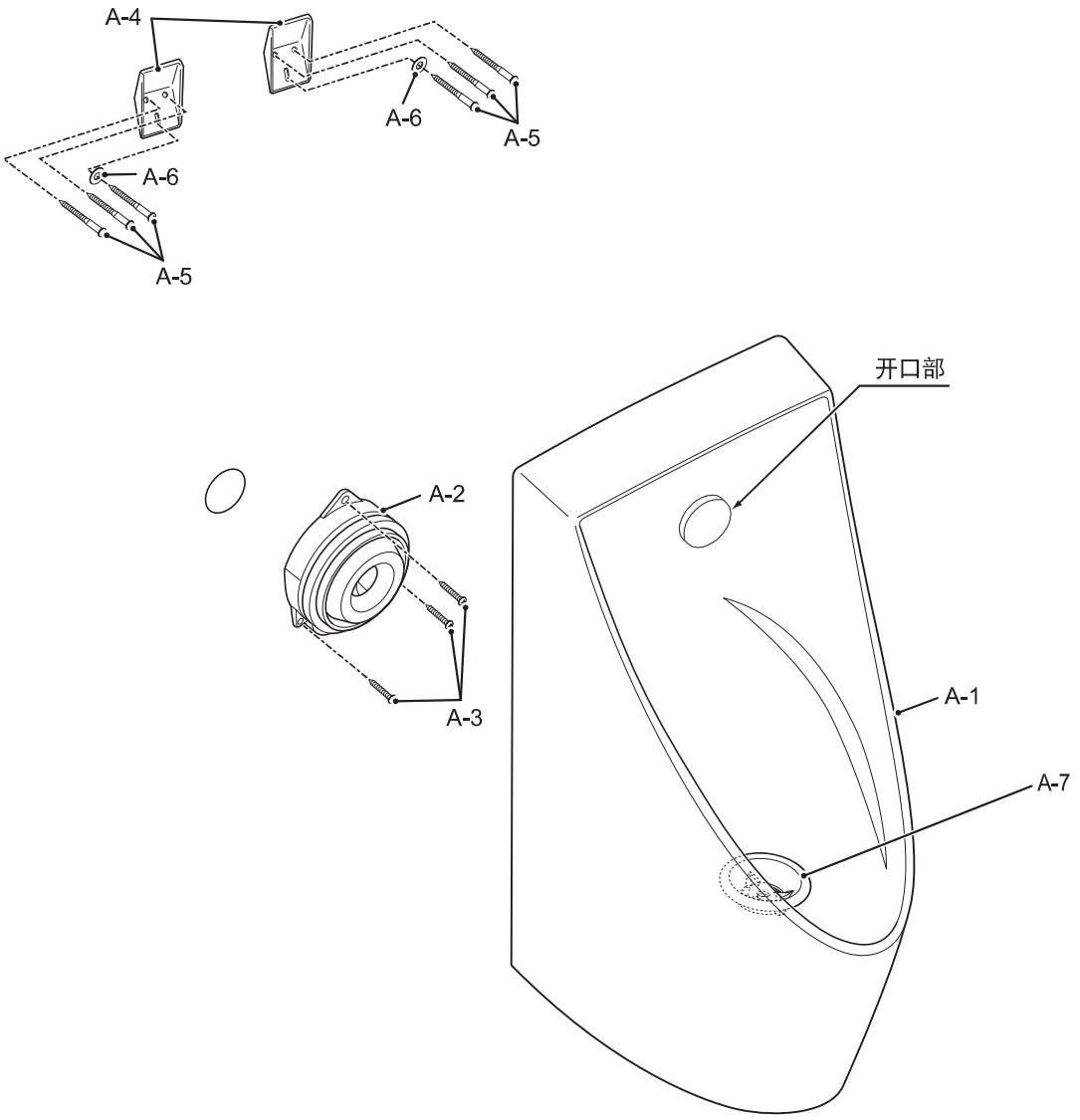

安装方法

1

排水连接件的安装方法

❶

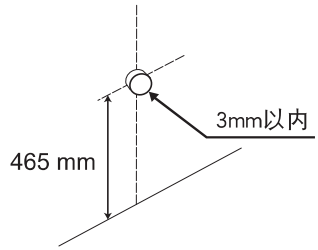

注 意 请切掉多余部分，使从墙壁伸出的排水管的长度在距墙壁完成面3 mm以内。

❷

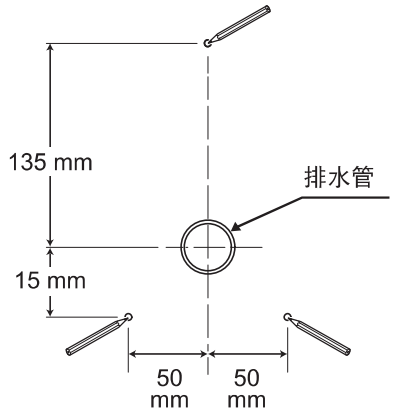



❸

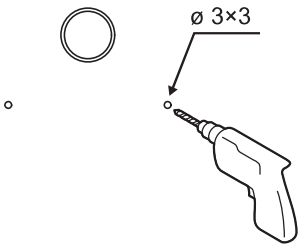

❹

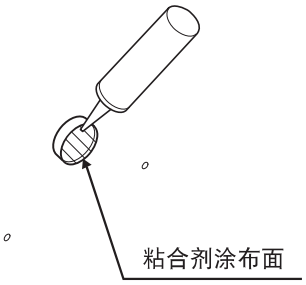

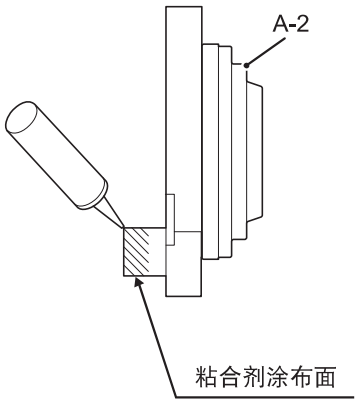

❺

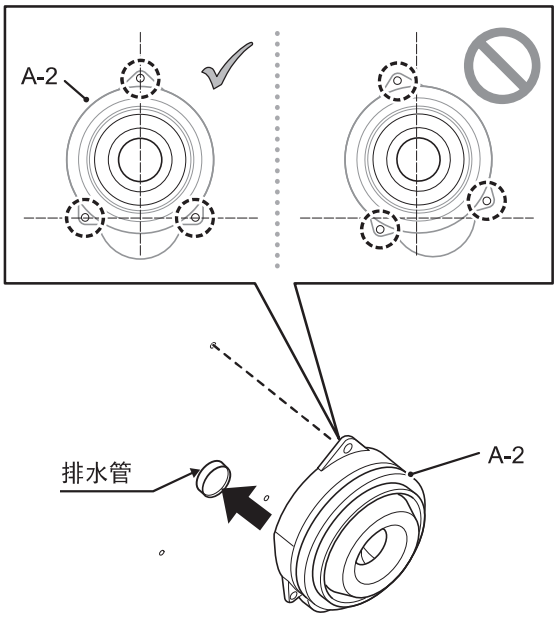

※一次粘合之后就无法返工，所以请多加注意。

⚠注意	
必须实行	**排水连接件（A-2）本体与聚氯乙烯（PVC）排水管的衔接如有松动，使用普通型的粘合剂有可能会引起漏水，所以务必要使用高粘度型的粘合剂** 使用普通型的粘合剂有可能会漏水，造成财产损失，如淋湿家具等。

❻

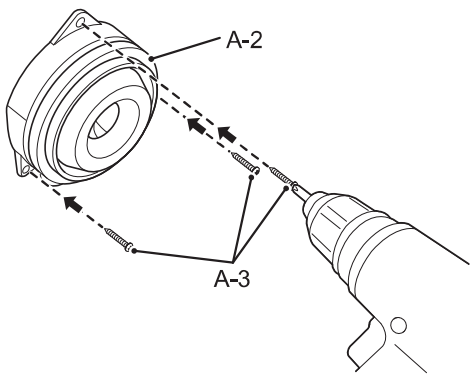

2

背挂钩的安装方法

❶

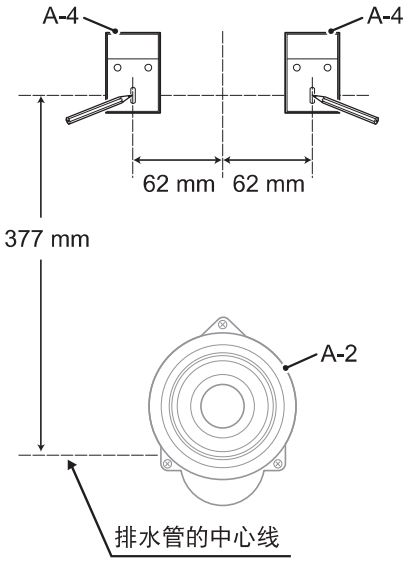

❷

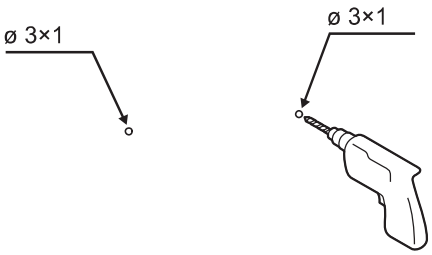

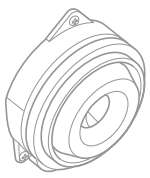

❸

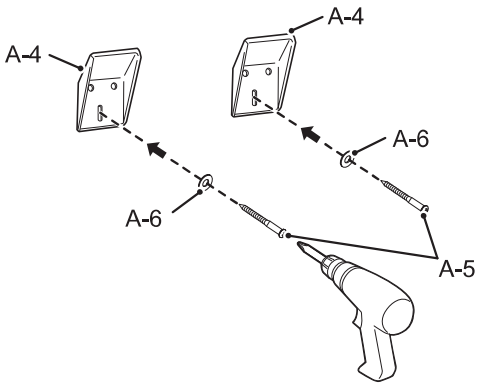

❹

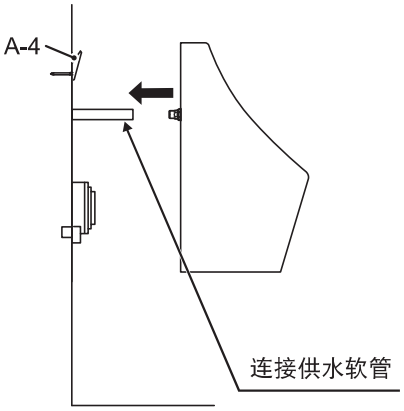

❺ ※安装小便器（A-1）时，请注意不要损伤墙壁。

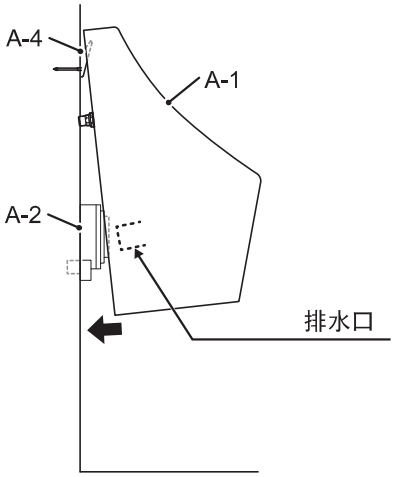

❻

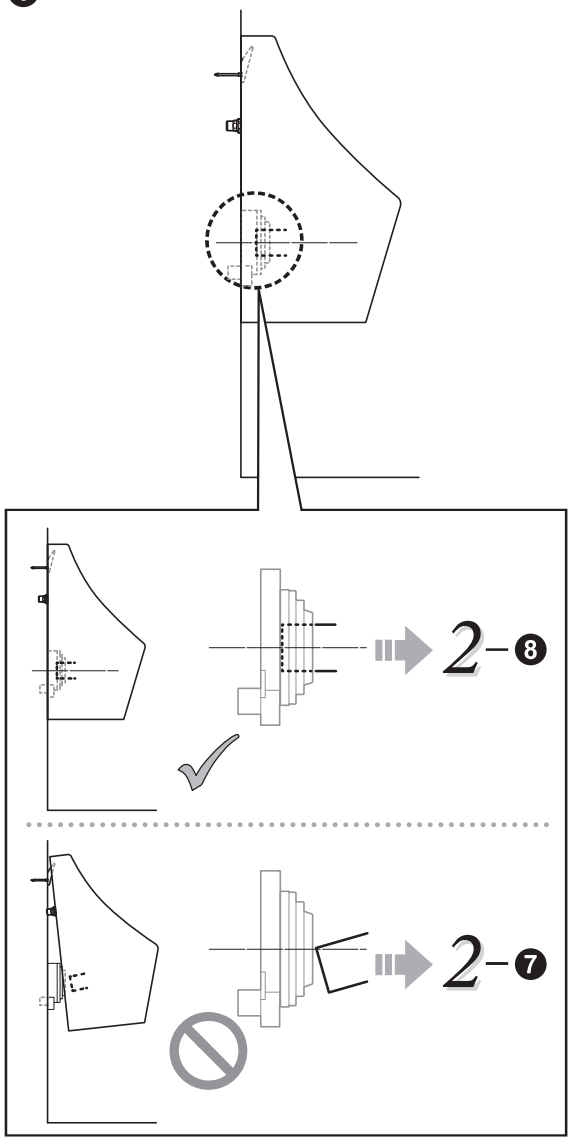

❼ 如小便器（A-1）安装不顺利时，请从后背吊钩卸下小便器，拆下供水软管后，调整背挂钩（A-4）。

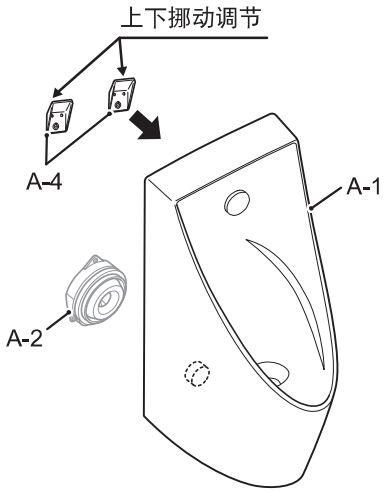

2-❹

※仅限于小便器不能很好地安装的情况

此时，如果小便器（A-1）没有达到规定高度，可拧松背挂钩（A-4）的木螺钉（A-5），在与墙壁之间塞入金属片进行调整。

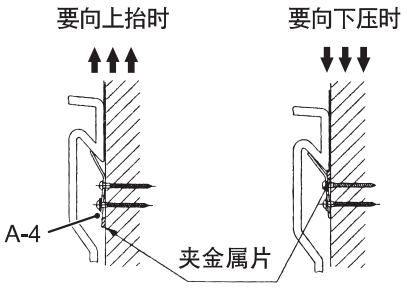

❽

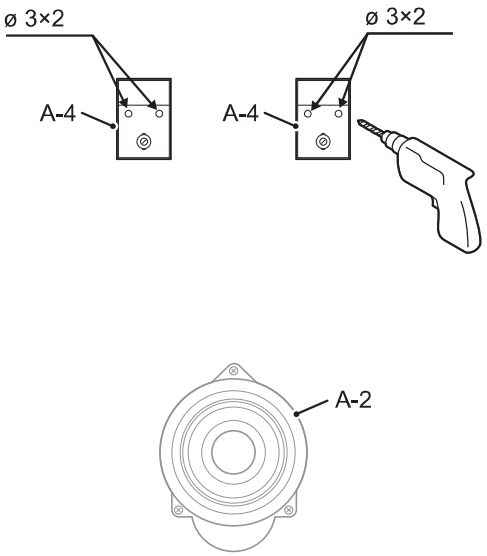

❾

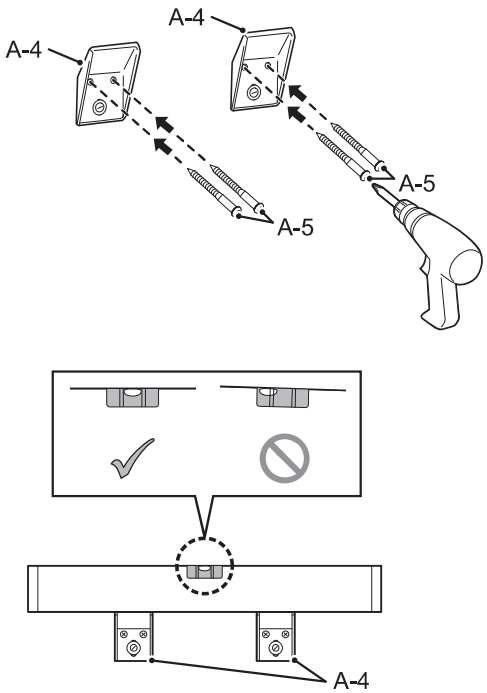

3

❶ 清洁安装面。

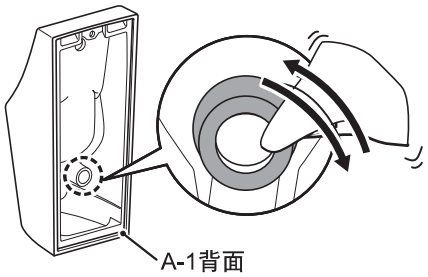

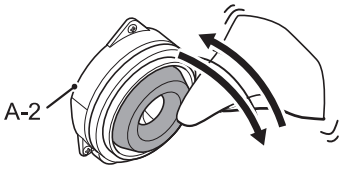

❷ 连接供水软管

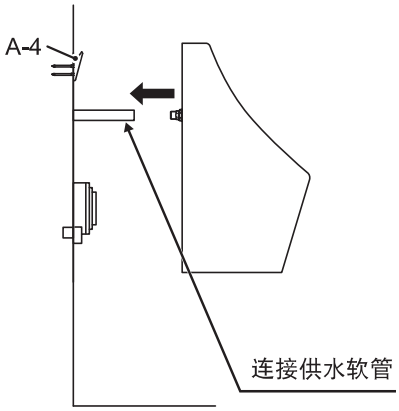

❸ ※安装小便器（A-1）时，请注意不要损伤墙壁。

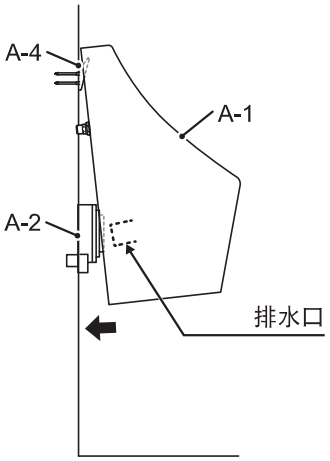

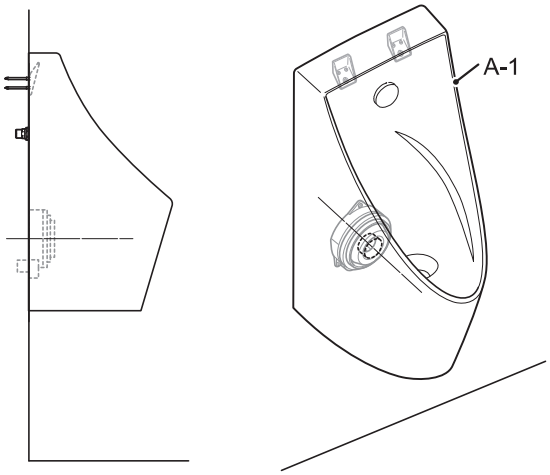

⚠注意	
禁止	**安装小便器（A-1）时，不要从排水口侧安装** 否则可能会从排水法兰（A-2）处漏水，造成财产损失，如淋湿家具等。

4

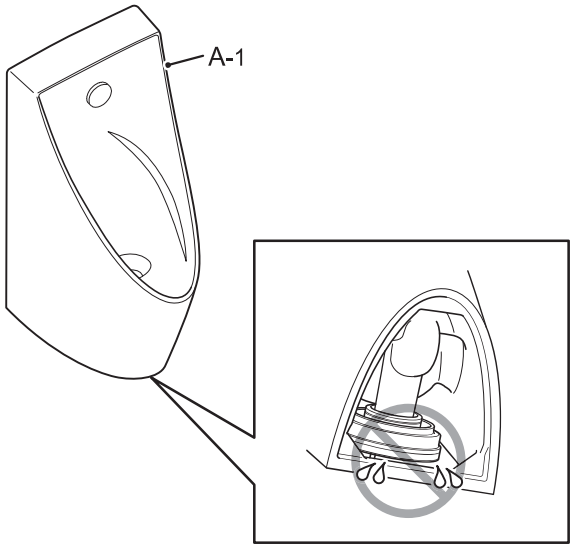

⚠注意	
必须实行	**确认供水部分、排水连接部分是否漏水** 如安装不到位，有可能会漏水，造成财产损失，如淋湿家具等。

5

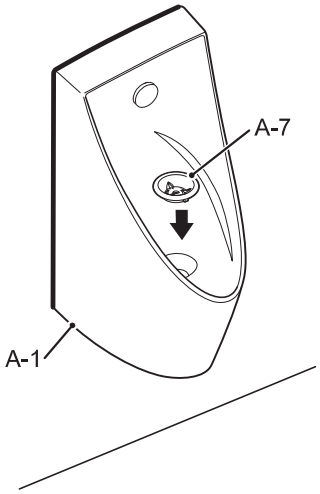

※本报记载的商品品番可能会在没有预告的情况下变更，敬请谅解。
※请确认陶器表面没有伤痕。
陶器表面与金属（表带、皮带扣等）发生强烈接触或摩擦时会产生黑色或银色的条纹状痕迹。