安装使用说明书

2025.10

TOTO

配件

为了充分发挥产品功能,请按本使用说明书内容正确安装

明 细 单

配件组品……1套　　螺丝及胀套包……1包

配 件 系 列

具有悬挂衣物功能		具有放置卷纸功能		具有放置毛巾功能				具有放置浴巾功能	具有放置便刷功能
		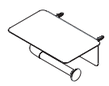	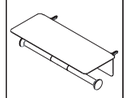				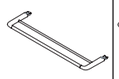		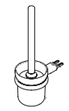
YRH411*	YRH411W*	YH411P1*	YH411P1W*	YTT411*	YT411S4*	YT411S6*	YT411W6*	YTS411B*	YAB411*

安 装 方 法

配件		YRH411*	YRH411W*	YH411P1*	YH411P1W*	YTT411*	YT411S4* YT411S6*	YT411W6*	YTS411B*	YAB411*
附属品		1	2	2	2	2	4	4	4	2
		1 (ϕ4×45)	2 (ϕ4×35)	2 (ϕ4×35)	2 (ϕ4×35)	2 (ϕ4×35)	4 (ϕ4×35)	4 (ϕ4×35)	4 (ϕ4×35)	2 (ϕ4×35)
		1 (S2×51)	1 (S2.5×56)	-	-	1 (S2×51)	1 (S2.5×56)	1 (S2.5×56)	1 (S2.5×56)	1 (S2.5×56)

施工方法

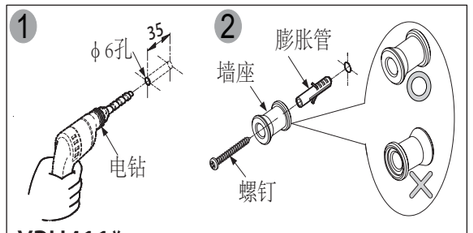

YRH411*

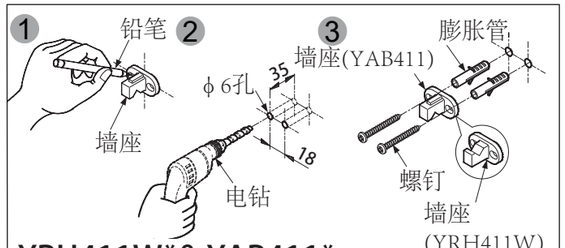

YRH411W*& YAB411*

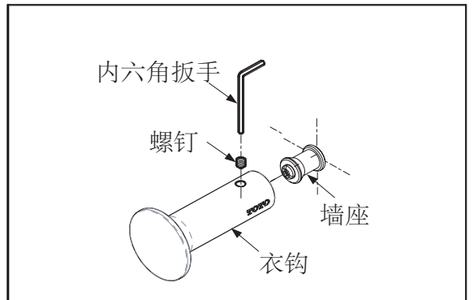

YRH411*

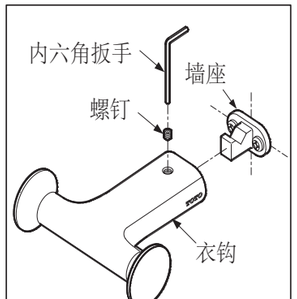

YRH411W*

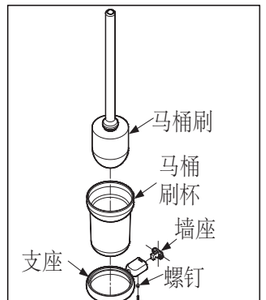

YAB411*

施工方法

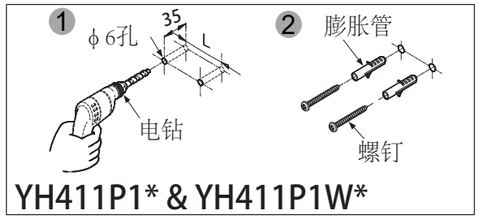

YH411P1* & YH411P1W*

型号	L
YH411P1*	130
YH411P1W*	230

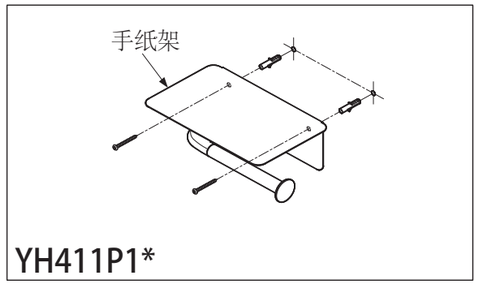

YH411P1*

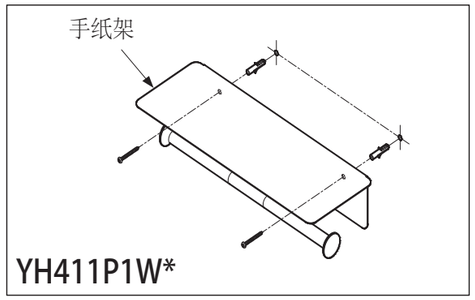

YH411P1W*

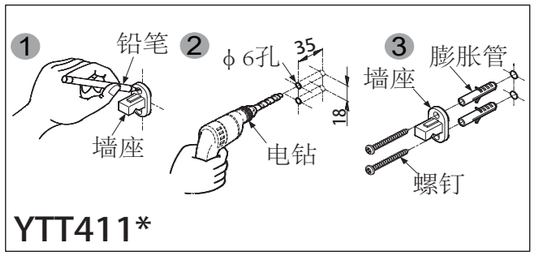

YTT411*

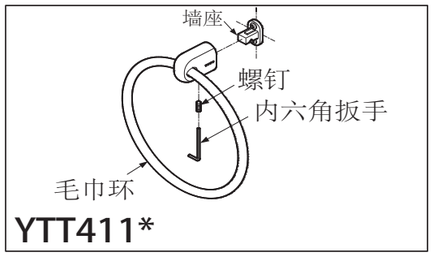

YTT411*

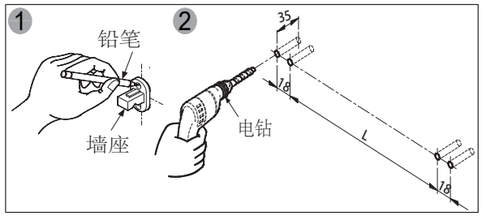

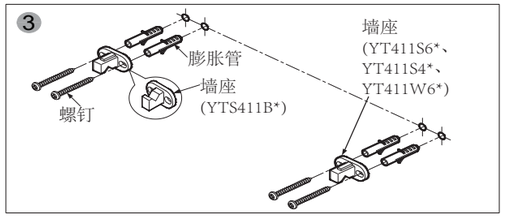

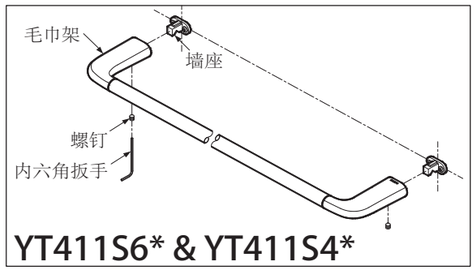

YT411S6* & YT411S4*

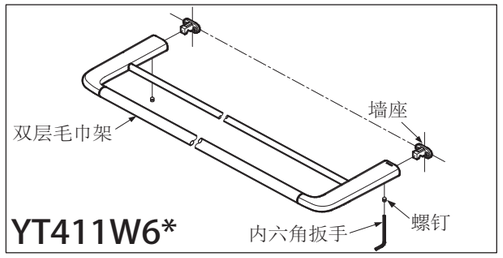

YT411W6*

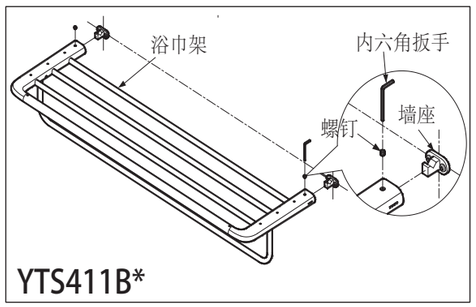

YTS411B*

型号	L
YT411S6*	592
YT411S4*	442
YT411W6*	592
YTS411B*	592

安 全 注 意 事 项

- 请务必在安装前认真阅读该说明书，并按照说明书的内容正确进行安装。
- 下记注意事项是安全相关的重要内容，请务必遵守。
- 说明书看完后，请保存到经常看到的地方。

⚠ **警告** 如果无视此标志而错误使用，会导致死亡或重伤的发生。
⚠ **注意** 如果无视此标志而错误使用，会导致人身受伤或物品损失的发生。
强制 此标志表示[强制]实行的内容。
禁止 此标志表示[禁止]实行的内容。

⚠警告	禁止	切勿悬吊或靠在产品各部位。 否则因安装不稳定使产品掉落而可能会导致人员受伤。
⚠注意	禁止分解	除了本说明书内所记载的项目以外，绝对禁止分解。 否则因产品掉落而可能会导致人员受伤。
	禁止	关于衣钩，浴巾架，毛巾架以及毛巾环，切勿挂上除了浴衣和毛巾以外的重物。 否则因安装不稳定使产品掉落而可能会导致人员受伤。
		切勿将手纸架相关的卷筒卫生纸以外的重物挂在支撑杆上。 否则因安装不稳定使产品掉落而导致人员受伤。
	强制	不要安装在容易让人误认为是扶手等支撑物的位置，如果作为支撑物使用时， 产品可能会脱落，墙壁可能会破裂，而导致人员受伤或跌倒的风险。
		务必安装在混凝土墙面，必须使用与本产品附带的树脂账套。 否则因安装不稳定使产品掉落下来而可能会导致人员受伤。
		安装时，应使用本产品附带的螺丝。 否则因安装不稳定使产品掉落下来而可能会导致人员受伤。
		安装结束后，确认产品上有无松动现象 产品有松动时，会造成产品脱落或墙壁损坏而可能会导致使用者跌倒或受伤。
		安装产品时一定要戴防护手套。 徒手触摸金属部件的切断面可能会导致受伤。
		以产品上端至地面的高度1700mm为参考标准将衣钩、浴巾架安装在不会碰头的位置。 否则可能会导致人员受伤。
		务必定期（每个月一次）确认有无产品摆动或螺丝松动等的异常现象。 使用中出现松动的情况下，重新拧紧螺丝。 如果产品仍然出现摆动等的异常现象，应立即停止使用并与施工店或 销售店联系，委托其进行检查。 否则产品可能会脱落而导致人员受伤或重大事故。

安装时的须知	● 安装前，请先确保产品包装完整，配件及附属品等齐全。 ● 确保墙壁平整。 ● 确保产品保持水平安装。

使用手纸架上的须知	外径φ120mm以下和宽度114mm以下以及附带纸管的场合，请使用内径φ32～φ38mm的卷筒卫生纸。 （无纸管卷筒卫生纸的场合，内径为φ32～φ38mm时虽然也可使用，但是因卷筒卫生纸中心部分的形状（星形等）不同，有可能会产生难以卷取或振动和声音变大等难以使用的情况。另外，还有可能会因中心部的卷筒卫生纸松开而缠在支撑杆等，造成无法正确使用。）。

安 装 前 的 注 意

1.安装前先确认安装墙壁的种类和安装墙壁的强度:
如果是木制墙壁，则墙壁的强度要达到12mm合板的强度。
2.不同的安装墙壁需采用不同的固定方式，具体参看产品的安装。
3.安装完成后，本说明书务必交由客户保存。

使 用 条 件 和 废 弃 处 理

1.浴室内使用。
2.如果您需要废弃本产品，请勿将其作为一般生活垃圾处理，请依照法规经 由独立的回收体系进行合适的处理、恢复和回收。

维 护 和 保 养

为长期保持产品的美观,请用户按以下方法维护保养。
1.经常用软布擦拭或用软布蘸水拧干后擦拭。
2.当有水存留在产品表面时，需立即用软布擦拭干净。
3.当有污垢且较明显时,请先掺水稀释中性洗涤剂，然后再用蘸该水(适量)的软布擦拭后再用水清洗，然后用干布将水分擦干净。
4.不得使用洁厕粉、去污粉、机油、辛那水、强酸、强碱性洗涤剂、稀释剂、苯等的溶剂以及氯化物漂白剂或含颗粒物质的洗涤剂、尼龙刷子来清洁本产品。

定 期 检 查

为了防止因老化现象引起的重大事故，并让用户能够长时间、安全以及舒适地使用本产品，请客户每个月一次执行下列所述的检查。
万一发现异常现象时，请立即与施工者或销售店联系。

检查部位		检查项目	有无异常现象		随着产品的不断老化而可预料的具体现象如下(危害信息等)：	对策
1	墙壁固定部	摇动产品时墙壁固定部有松动现象。	有	无	产品从墙壁脱落并掉落而导致人员受伤。	应快速与施工店或销售店联系，委托其进行检查。
2	螺丝部	松开安装螺丝。（请参照下图）	有	无	产品或其一部分脱落并掉落而导致人员受伤。	重新拧紧螺丝。如果产品仍然出现摆动等的异常现象，应立即停止使用并与施工店或销售店联系，委托其进行检查。
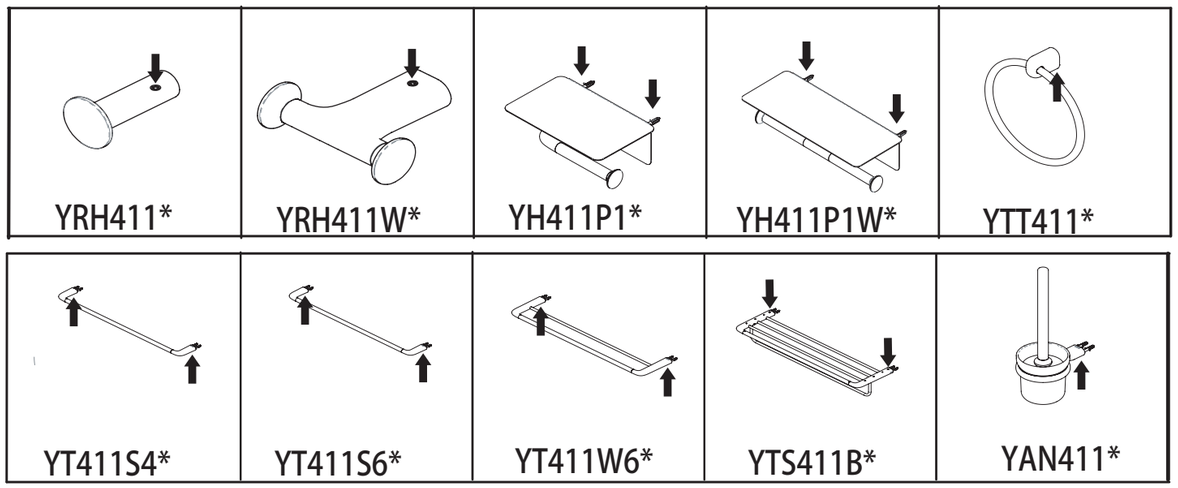
螺丝部的检查部位