TOTO

风扇式加热器（浴室取暖干燥机）

TYB6061CD型

- 为了充分发挥本产品的功能，请按此说明书内容正确安装。
- 安装后 请向客户详细说明使用方法。
- 产品内包含使用説明(保证书)如果您在使用上有任何问题，请拨打东陶（中国）有限公司售后服务全国免费电话8008209787 手机用户请拨打4008209787

1 安全注意事项 （为安全起见请务必遵守）

为了您的安全，请务必遵守以下注意事项，安装前请先详细阅读安全注意事项，再正确安装。

●为了保证产品的安装正确，防止对顾客或他人造成人身危害或 财产损失，在本说明书中列出了多项标志。
这些标志及其含义如下所示。

标 志	含 义
⚠ 警告	若无视此标志而进行错误操作，可能会造成人员死亡或重伤。
⚠ 注意	若无视此标志而进行错误操作，可能会造成人员受伤及财产损失。

⚠ 警告

禁 止	· 请勿使用AC220V以外的电源。否则可能导致火灾、触电。 · 请勿使用隔热材料将产品主机盖住。否则可能导致火灾。 · 请勿安装于接引温泉水的浴室。否则可能导致产品腐蚀、漏电或产品故障。 · 请勿触碰风扇及加热器,或放入物品。否则可能导致触电、受伤或烫伤。 · 请勿将主机安装于漏水或潮湿的场所。否则可能造成触电、火灾。 · 请勿将设备安装在海拔超过 2000 米的地区，否则可能会引起火灾。 · 使用者不应以普通导电体或超出规定电流容量的熔断体替换家用电器和电源的熔断体。 · 使用者不应自行改变低压断路器或剩余电流动作保护器的设定值。
禁止分解	· 请勿自行分解、修理及改造。否则可能导致火灾、触电或受伤。
必须执行	· 确定电线连接完好。否则接触不良可能会导致过热而发生火灾。 · 确保电源线安装到位，否则可能会引起火灾。 · 电源线的绝缘胶不能破损。 · 铜芯线必须到达端子台的深处，并确保其在压线端子的下方位置被全部插入接线孔。 · 電源线请选用GB/T 5023.5中所规定的60227 IEC 53型绞合软线，导线的截面积为3×1.5 mm²。 · 请必须安装端子台盖板。 若不安装，产生灰尘堆积或渗入水份，可能会导致火灾。 · 安装本产品，请委托合法资质的专业人员安装。 · 残障人士、老人、智力能力缺陷和常识缺乏的人 (包括儿童) 需要在专人监护下使用本产品。请勿让儿童玩耍本产品。

⚠ 警告

必须执行

《施工注意事项》

·请务必要求有合法资质的电工人员，进行所有与电气相关的施工。

·请勿使用多芯软线。

·连接电源端子台时，请使用符合规定的专用工具。

·请确认接上并固定电线，同时注意是否有连接不良的情况。

·请勿擅自改造。

·请勿于电线捆绑状态下进行配线作业。

·请配合所对应的天花板安装方法,确保天花板或吊装螺栓具有足以承受产品重量的强度。

※请勿在强度不足的天花板或吊装螺栓上进行安装。

·禁止使用本说明书指定以外的方法进行安装。
否则产品可能会掉落，导致受伤。

·部品安装必须牢固。
否则部品可能会掉落，导致受伤。

·有安装五金件等专用零部件时，应使用专用零件。
否则产品可能会掉落，导致受伤。

《施工前确认项目》

·进行电源施工时，请务必关闭本产品用电源。

·请勿将电源电压连接错误。

·请勿于电线捆绑状态下进行配线作业。

·电线,产品的配线等,请与发热电器(照明器具及本产品)分开设置。

·浴室内请使用GB/T 5023.5中所规定的60227 IEC 53型绞合软线，
导线的截面积为3×1.5 mm^2、并确认连接上。

·请勿使用多芯软线。连接不良可能导致火灾。

·本产品安装高度需距地面大于2.3米。

·为避免由热熔断器的误复位产生危险，产品不能通过外部开关装置供电，
例如定时器或者连接到由通用部件定时进行通、断的电路。
否则可能会导致火灾。

《设计安装时确认项目》

·因浴室为湿度较高的场所，请务必设置漏电保护器(泄漏电流在30mA以下)。

·请安装符合产品容量的电源双极开关（规格必须不低于250V～20A）。

·若电气容量不足时，请追加容量。

·本产品不得直接置于电源插座下面。

必须接地

· 请确认已进行接地工程
否则产生故障或漏电时，可能导致触电。
接地工程请委托有合法资质的电工人员进行。

⚠ 注意	
 禁止旋转	・运转过程中，请勿碰触风扇及热出风口，或将物品放入出风口。 否则可能导致故障。
 必须执行	・请依照本安装说明书进行正确的主机安装。 请将主机安装到能够承受机器重量的场所。 否则可能会由于产品落下造成人员受伤。 ・请确认吊顶支架固定牢靠。否则可能因主机掉落导致人员受伤。 ・安装螺丝一定要拧到最紧。否则可能因主机掉落导致人员受伤。 ・安装时，请带好防护手套。否则可能导致受伤。

2 安装前注意事项

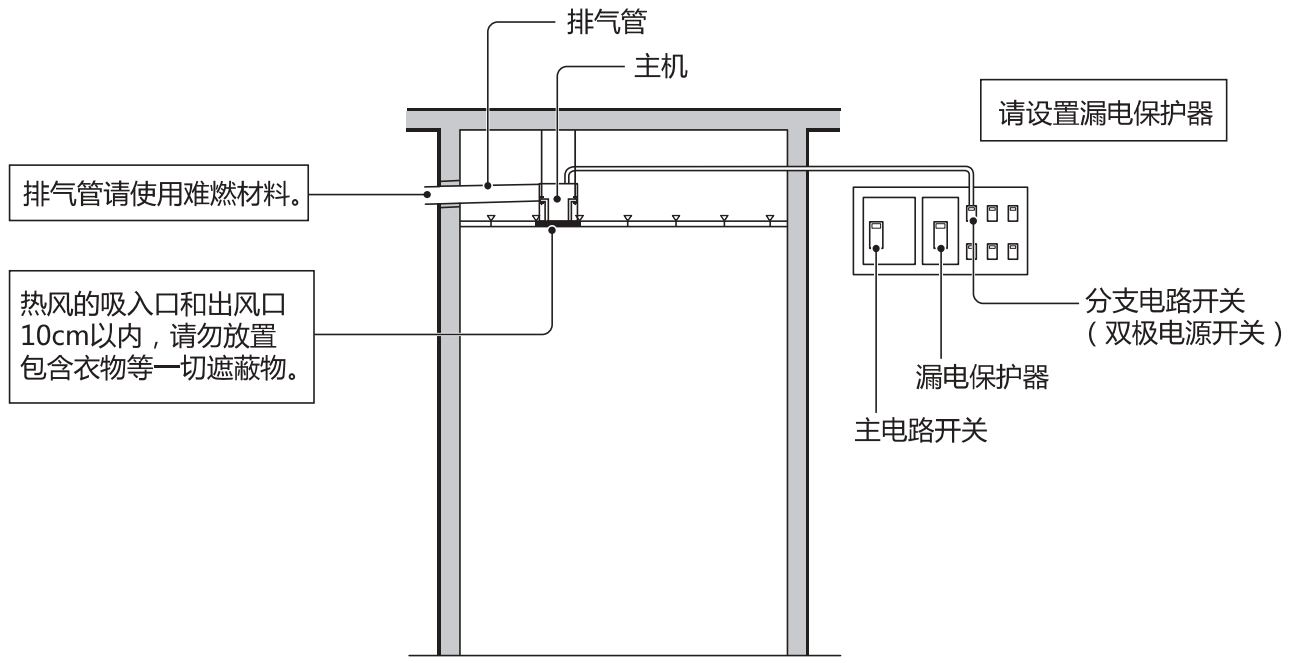

安装要求

- 请在浴室门上设置进气口。若未设置进气口可能导致换气干燥性能降低。
  若无法设置进气口时，请将浴室门稍稍打开，以确保产品性能。
- 请勿安装于高温场所。可能会导致故障。
- 请勿将主机安装在浴室以外的地方。可能会导致故障。
- 请勿将主机安装在倾斜或弧形的地方。可能会导致故障。
- 请勿安装在有桑拿的浴室里。可能会导致故障。
- 请勿将产品安装在浴缸或淋浴区的人能够触及到开关和其他控制器的地方。
- 为了保养检修，请务必在主机容易检修的位置设置检修口。
  如果没有检修口，会妨碍进行定期检修。
- 安装主机与设置电源的人员不同时，请务必将安装说明书及相关部件转交给设置电源的人员。
- 安装时，请勿让粉尘进入主机及控制面板的内部。
- 电源请连接220V电压，若连接错误，会导致产品故障。
- 请将盖子放在平坦的表面上保管。墙壁放置可能会导致格栅变形。

3 各零件的名称

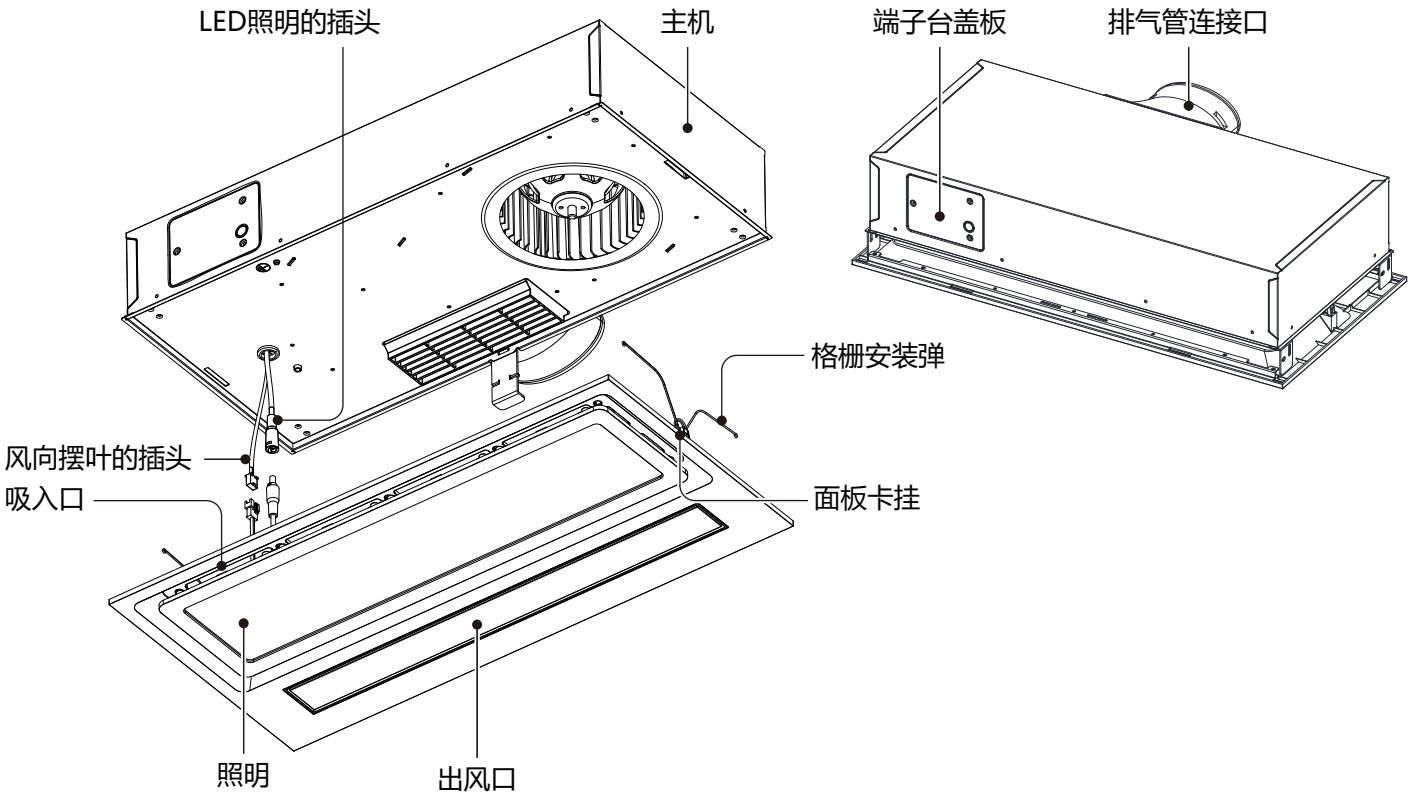

4 确认现场备件

请在施工现场准备下列零部件

电源线	IEC 53型绞合软线,导线的截面积为3×1.5 mm²	适量	电气工程用
接地线	截面积2.5mm²	适量	接地工程用
排气管	1本、口径φ100	排气用	TYB6061CD2型号附带1.5m品
排气口帽	口径φ100	适量	TYB6061CD2型号附带
铝箔胶带或卡箍			TYB6061CD2型号附带卡箍
吊杆	M6	4个	仅限集成顶安装
膨胀螺栓	与吊杆规格相对应	4个	仅限集成顶安装
螺母・垫片	与吊杆规格相对应	各8个	仅限集成顶安装
天花板加固部材		适量	仅限集成顶安装
自然进风口		适量	外部空气进入入口
开关盒		1个	遥控器安装用

5 确认包装箱内零件

(请确认包装箱内的零件是否有缺少的情况)

主机

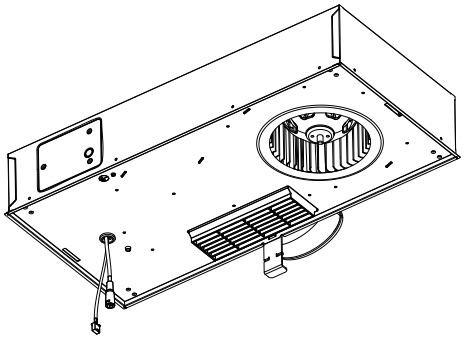

排气管连接口

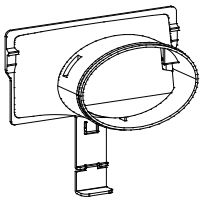

遥控器固定架

遥控器

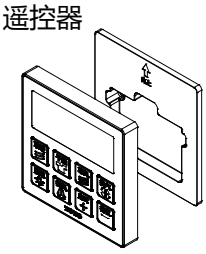

干电池
(2节)



盖子

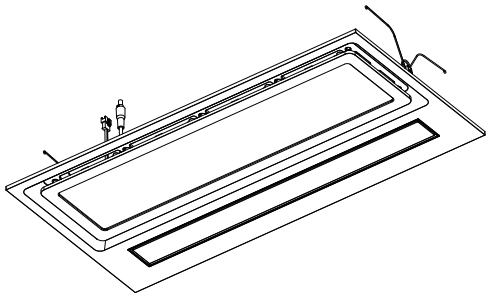

主机固定件
(石膏顶用)
(4个)

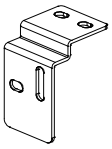

主机固定件
(集成顶用)
(4个)

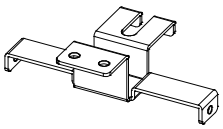

主机固定金具用螺丝
(8节)



折页

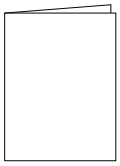

木螺丝
(8节)



遥控器安装螺丝
(2节)



※只有TYB6061CD2

遥控器固定架

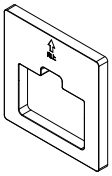

遥控器固定贴
(2个)



排气管(1个)

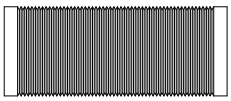

排气口帽



卡箍 (2个)



6 外形尺寸

(单位：mm)

主机(盖子安装好后状态)

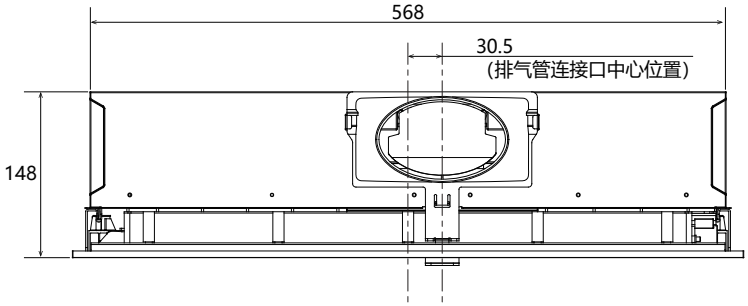

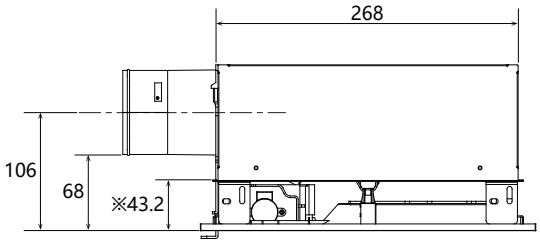

※仅限集成顶安装

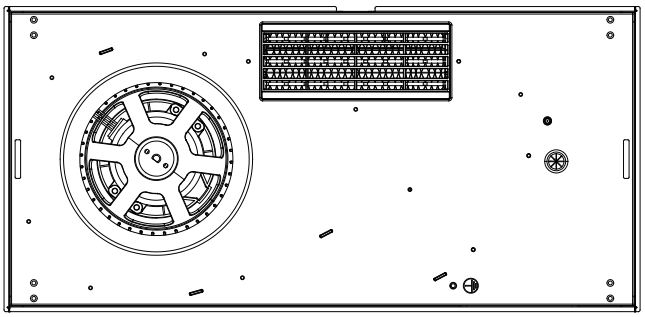

俯视图（没有盖子的情况下）

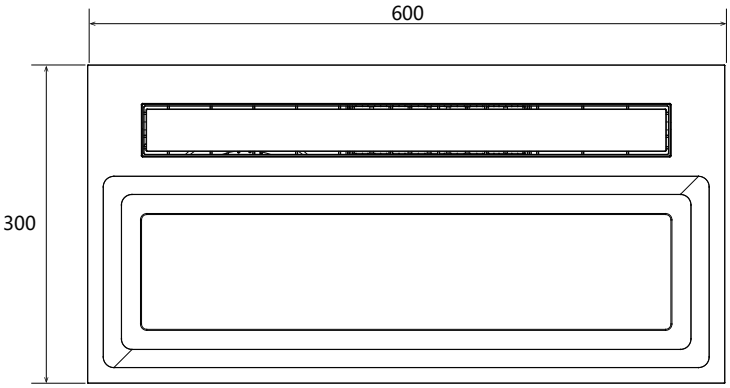

预留孔尺寸

产品重量 : 6.2kg

【石膏顶】

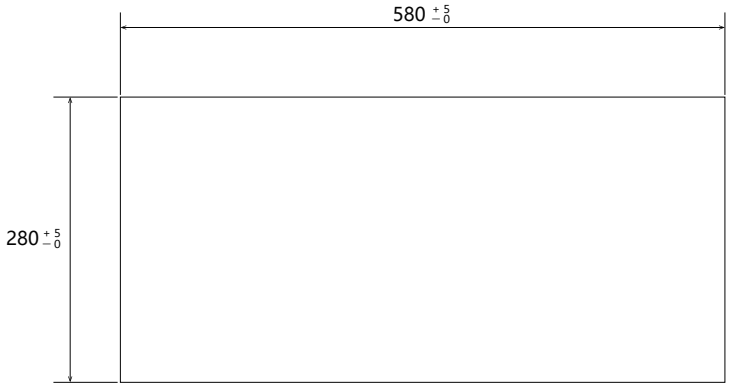

【集成顶】

◎ ：吊杆固定用（4处）

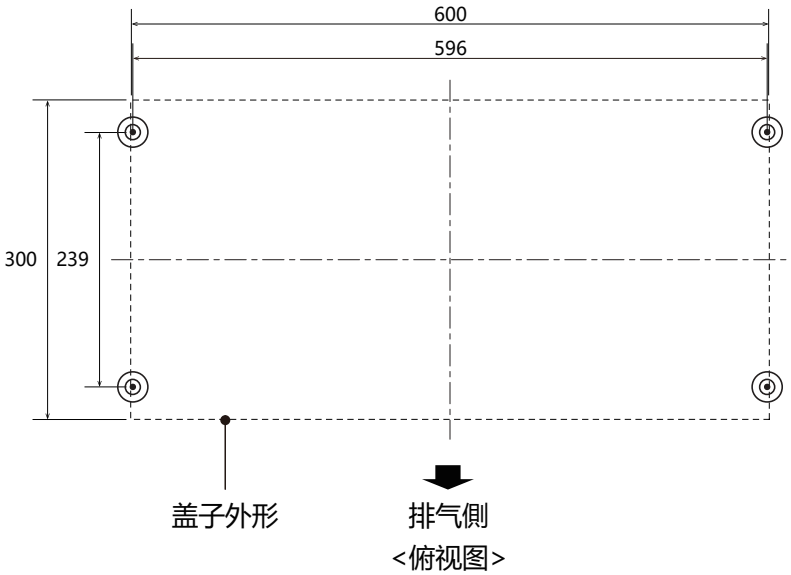

<俯视图>

(单位：mm)

遥控器

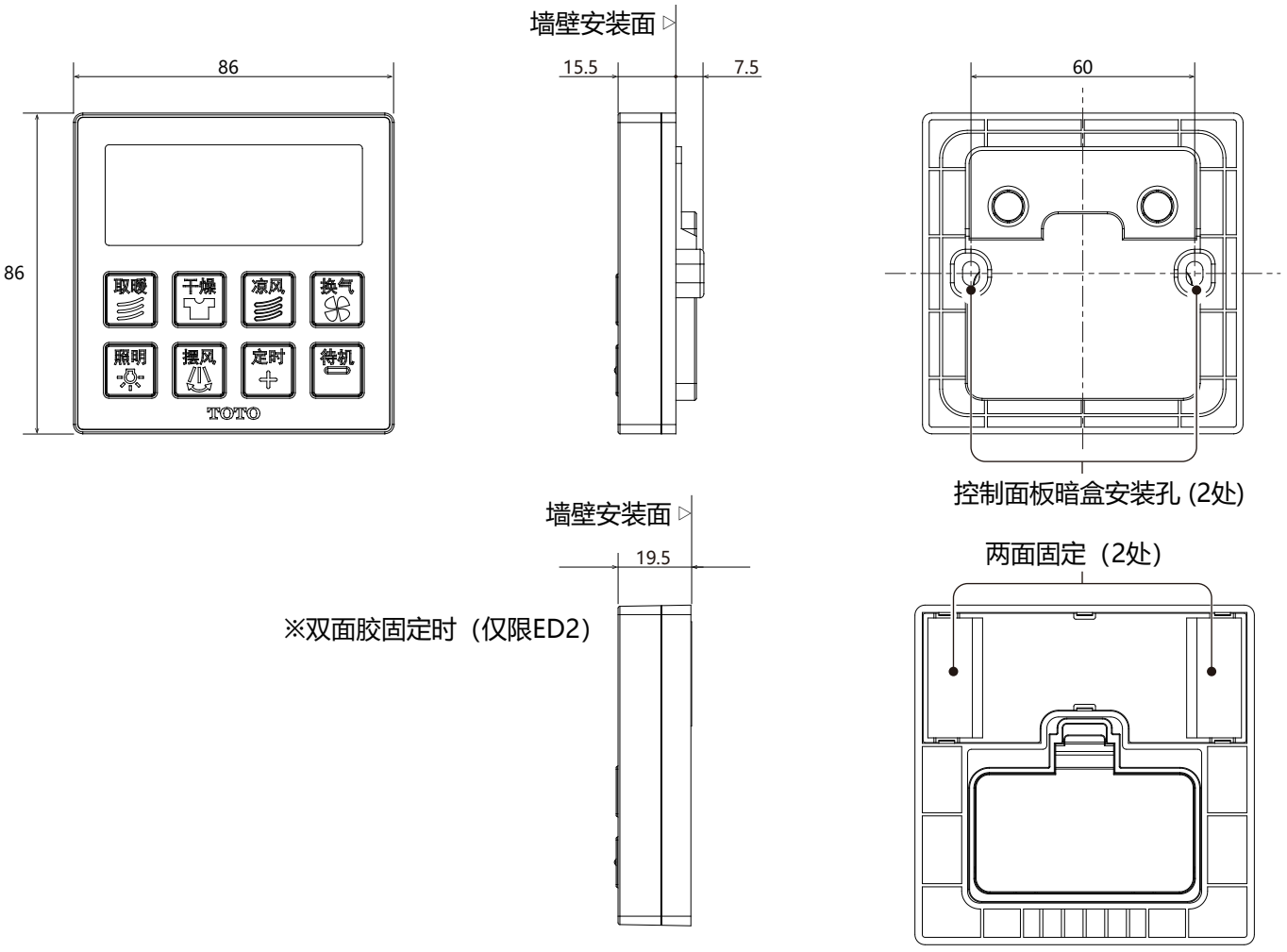

電气図

电 气 原 理 图

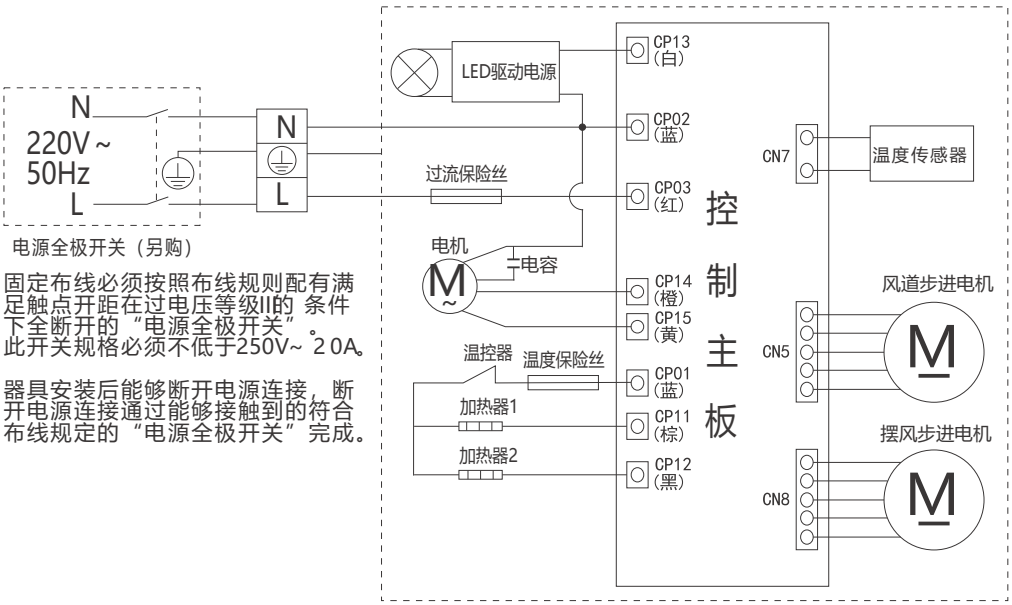

・请设置专用漏电保护器（跳闸电流在30mA以下）

・请安装触点开距不小于3mm的电源极开关（规格必须不低于250V,20A）

7 安装方法

安装顺序

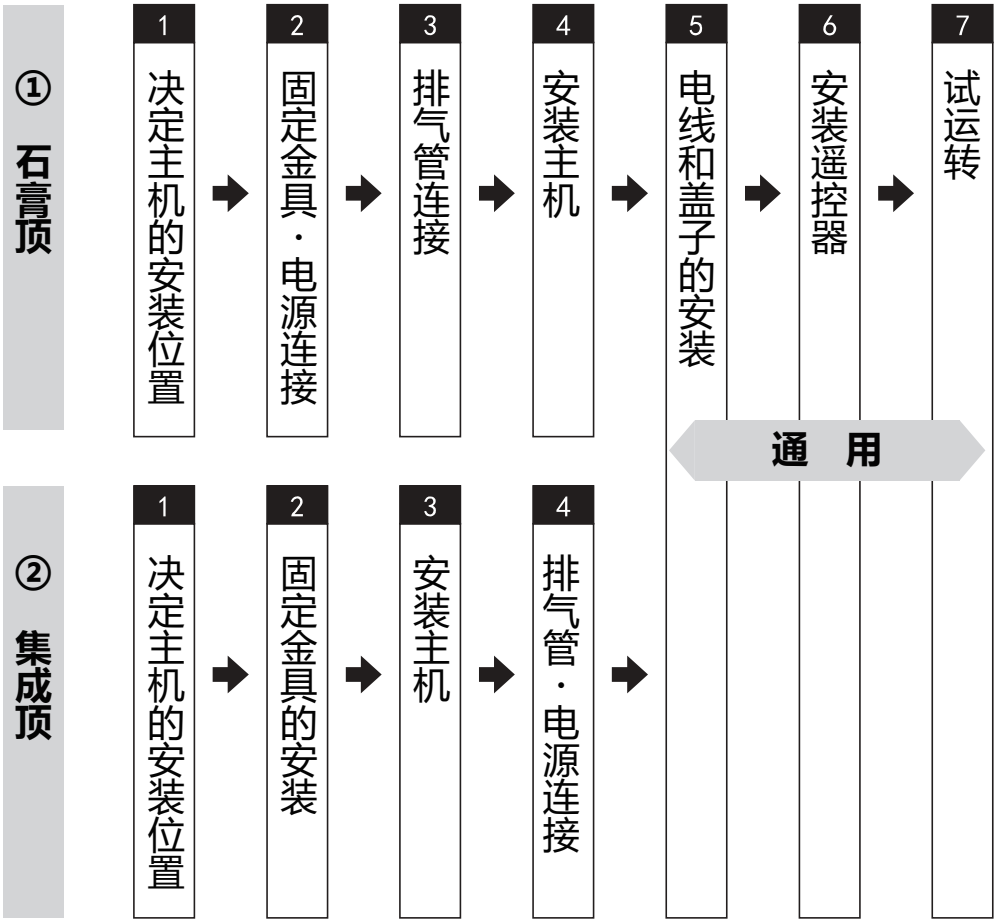
① 石膏顶
1 决定主机的安装位置
2 固定金具·电源连接
3 排气管连接
4 安装主机
5 电线和盖子的安装
6 安装遥控器
7 试运转
② 集成顶
1 决定主机的安装位置
2 固定金具的安装
3 安装主机
4 排气管·电源连接
通 用

①石膏顶

1 决定主机的安装位置

1.开天板开口

在天花板推荐位置上开出580×280的预留孔。
（开口误差范围580(-0/+5)×280(-0/+5)）
产品面板离地高度应在2.3m以上，离周围结构物最小距离在0.3m以上，
吊顶与房屋顶部形成的夹层高度不能少于150mm。

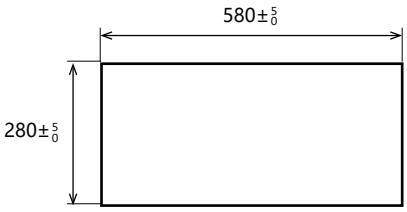

2.天花板加固

装饰天花板的强度能承受产品重量（重量 : 6.2kg）
请不要在强度不够的天花板上进行安装。
如果不能保证设置强度，请采取加固措施。如果是安装在石膏天花板上的情况，请另行安排用于加固的木制架台。

注 意

天花板与加固框厚度在40mm以下。

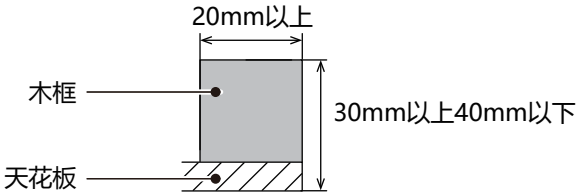

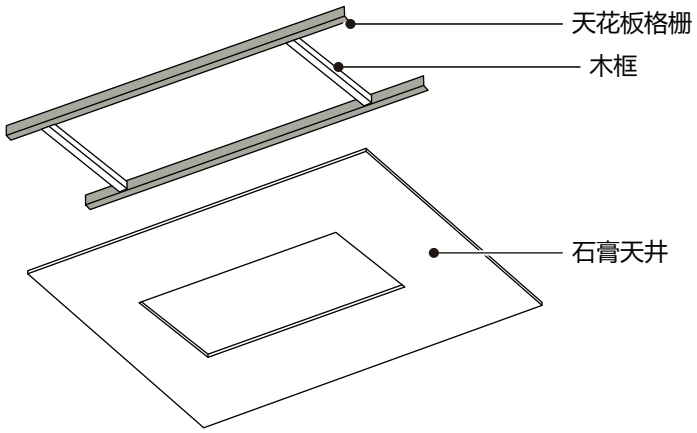

2 固定金具・电源连接

1.

使用主机固定用螺丝将本体固定金具（石膏顶用）安装到产品本体上。（4处，每处2根）

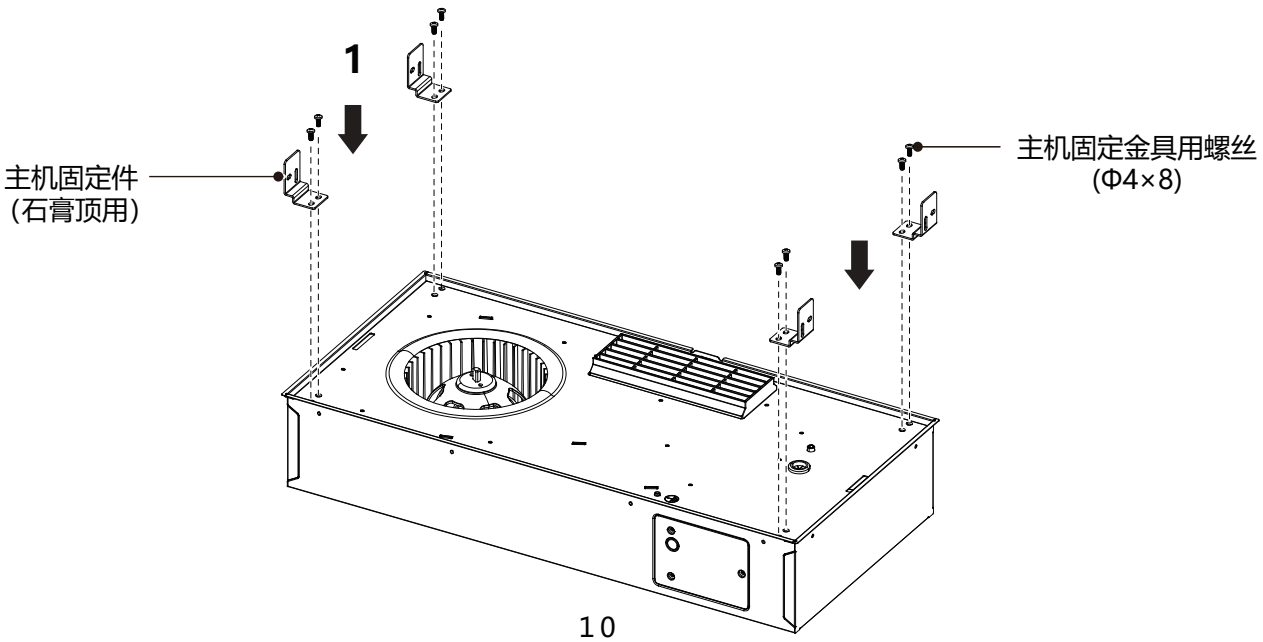

①石膏顶

2 固定金具・电源连接

注 意

电源电压为AC220V。

2.

打开端子台盖，松开线夹，将电源线及接地线穿过端子台盖的孔后，插入电源端子台。

3.

拧紧端子螺丝，用电线夹固定电源线，然后盖上端子台盖子。

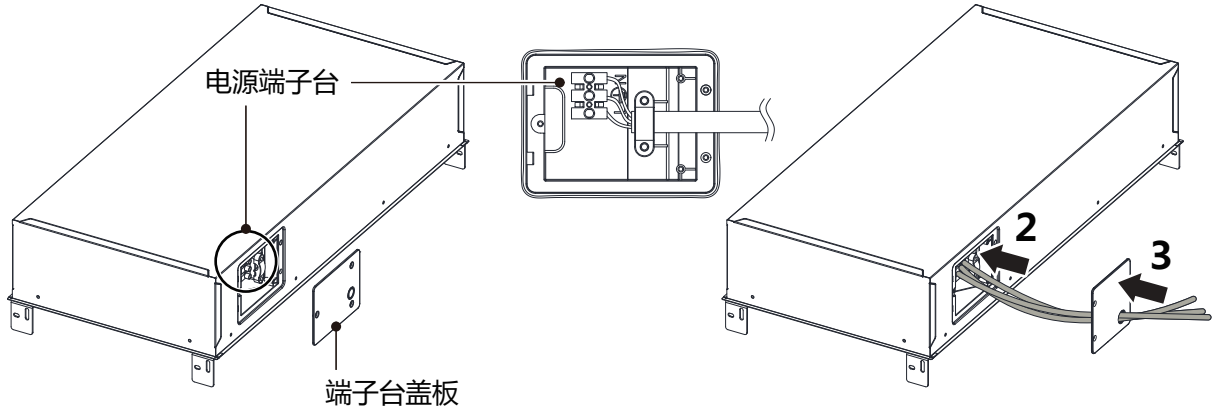

警告： 确保电源线安装到位，否则可能会引起火灾。

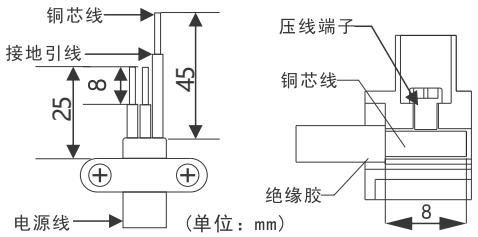

■电源线的绝缘胶不能破损。
■铜芯线必须到达端子台的深处，并确保其在压线端子的下方位置被全部插入接线孔。
■电源线请选用GB/T 5023.5中所规定的60227 IEC 53型绞合软线，导线的截面积为3X1.5mm²。

警告

必须执行

・电源的绝缘覆盖层不得破损。
・铜芯线必须到达端子的深处，在压接端子的下方位置，请确认所有芯线都牢固地夹入接线孔中。
・请将电源线的顶端完全插入电源端子台内，并牢牢拧紧端子螺丝。
・请确认电源线确实安装在规定的位置。否则，可能导致火灾。
・请务必确认使用线夹固定好了电源线。如果不这样做，电源线连接部位会承受过载，可能导致火灾。请务必安装端子台的盖子。
・如果不安装，在灰尘堆积或者水分侵入的情况下，可能导致火灾。
・电源线请勿在捆绑状下进行配线作业。否则连接不当会发热，导致火灾等事故。

・为了便于日后检修，电源线配线请从主机安装位置起留3m左右长度。
(电源线请勿在捆绑状态下进行配线作业)
・请务必进行接地施工。

①石膏顶

3 排气管连接

注 意

如果使用原有旧的排气管时，请务必先将内部的杂物清除干净。

1.

安装排气管前，请确认排气管内部是否有异物。※ 否则可能会导致风量减弱或产生异音。

2.

将排气管连接到排气管的连接口上，用铝箔胶带封或卡箍住以免漏风。(口径φ100)
请确认是否用铝箔胶带或者卡箍进行了密封。

3.

把排气管连接口置于天花板上方空间。

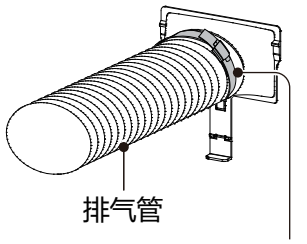

用铝箔胶带或卡箍固定

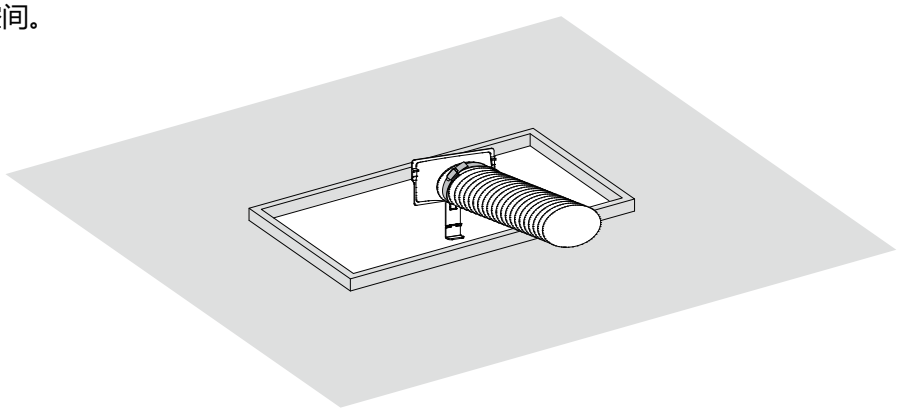

请勿如下图所示安装排气管， 否则可能会导致风量减弱或产生异音。

· 严重弯折

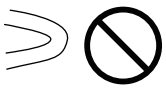

· 多处弯折
（弯折处越多
风量下降约明显。）



· 不要在排气口处弯折

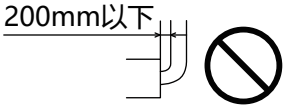

· 连接管的直径
过小(扭曲)

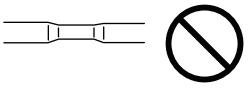

①石膏顶

4 安装主机

1.

一边支撑着排气管连接口，一边将产品主体垂直举起，将排气管连接口沿着产品本体，将其插入加强筋中，直到听到“咔嗒”声为止。

※插入后，请确认排气管连接口的突起部从本体的孔中露出。

如未正确插入，则排气可能会泄漏。

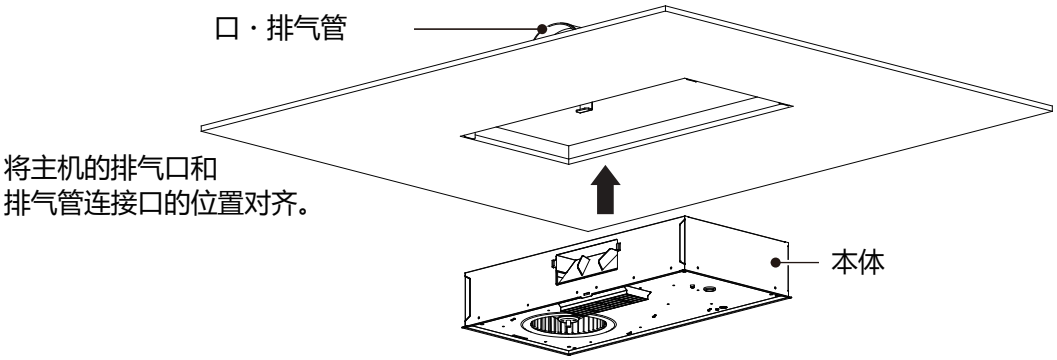

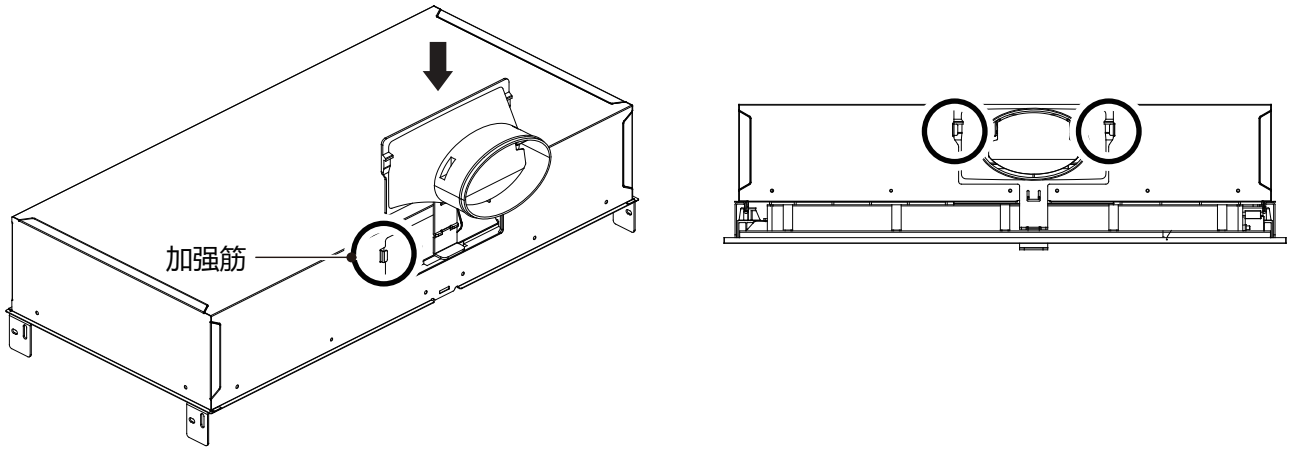

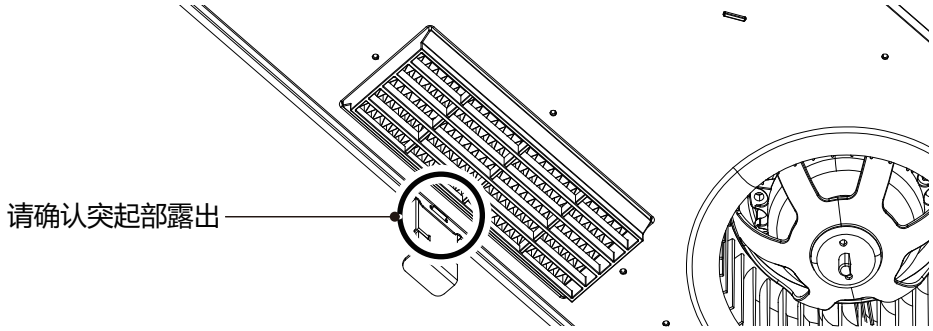

①石膏顶（续）

4 安装主机（续）

2.

固定金具的下部和天花板处于同一高度位置，用木螺丝（φ3.5×16）固定主体。（4处，每处2根）

注意

不要使用电动螺丝刀。
防止可能由于拧紧过度，造成安装螺丝破损。如果使用电动螺丝刀，请将扭矩调整至3N·m以下。

⚠注意

必须执行

请将安装螺丝拧紧。
否则主机可能会掉落，造成损伤等。

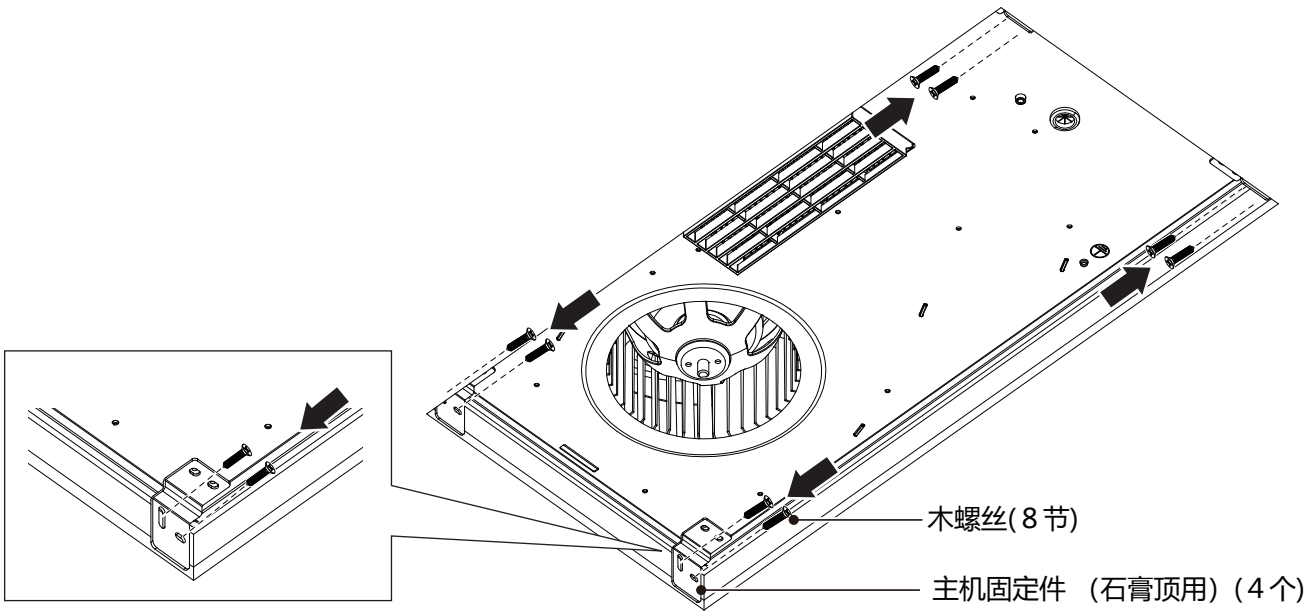

3.

请把排气管连接口的手柄部分切除。

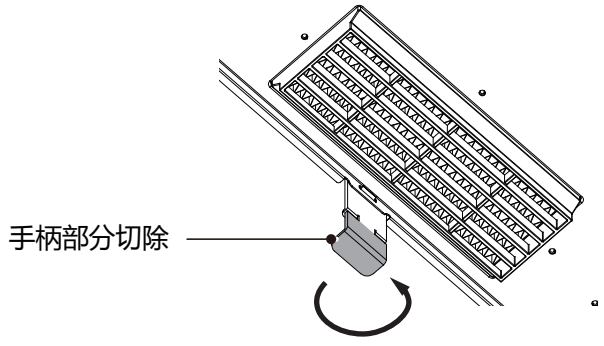

②集成顶

1 决定主机的安装位置

1.开天板开口

参照右图将主机安装位置 (300×600mm) 及其周围的铝扣板取下
产品面板离地高度应在2.3m以上，离周围结构物最小距离在0.3m以上，
吊顶与房屋顶部形成的夹层高度不能少于150mm。

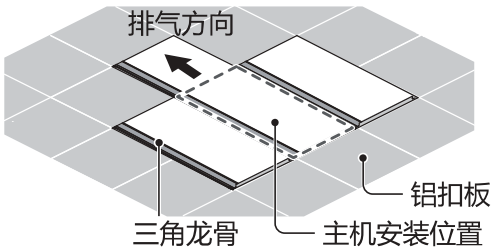

2.

标记吊杆安装孔位置，然后打孔。（4处）

☞ 请参阅 6 外形尺寸 预留孔尺寸

3.

将带有膨胀螺栓的吊杆一端固定入安装孔，然后在每根吊杆上各拧入2组螺母和垫片。

⚠注意

必须执行

不得使用强度不够的吊杆，如不能确保安装强度，请务必采取加固措施。
用于支承及安装本产品的吊杆，需承受产品5倍的重量。

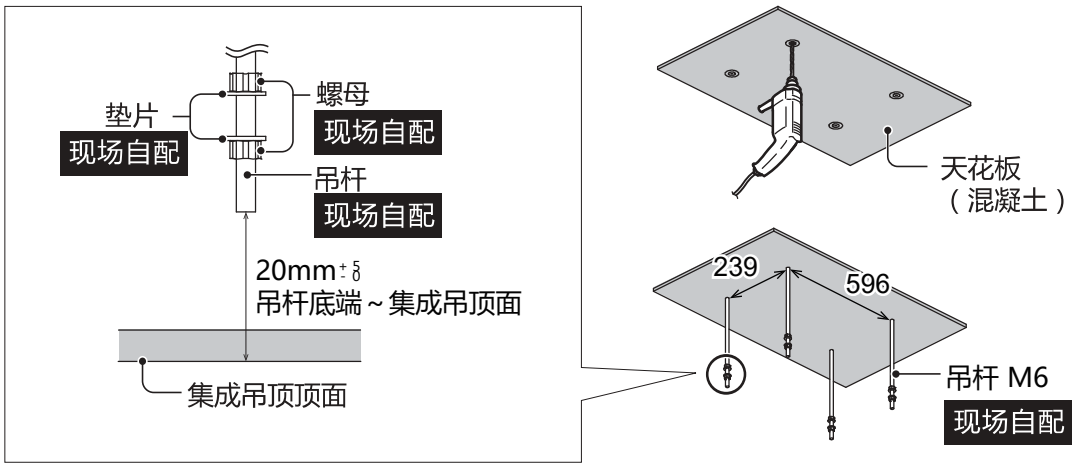

②集成顶

2 固定金具的安装

1.安装主机

使用产品固定用螺丝将本体固定金具（集成顶）安装到产品本体上。（4处，每处2个螺丝）

※如果天花板里高度低的话，进入 **②集成顶** - 3 安装主机 步骤

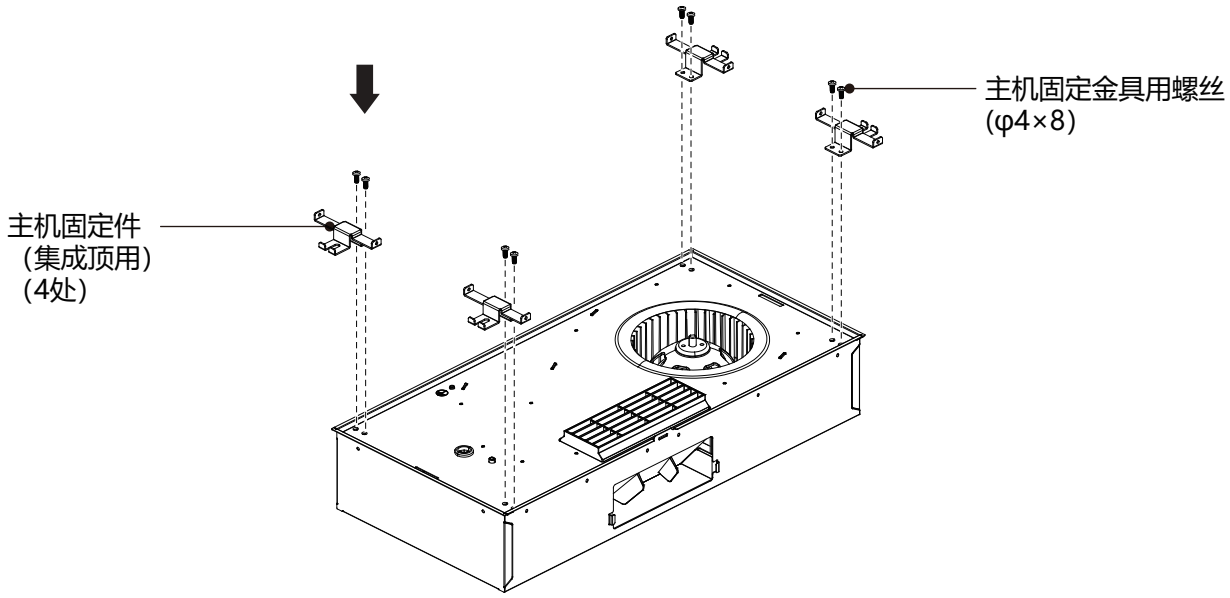

3 安装主机

1.

将产品本体抬起，主体固定金具（集成顶用）搁在龙骨上。（4处）

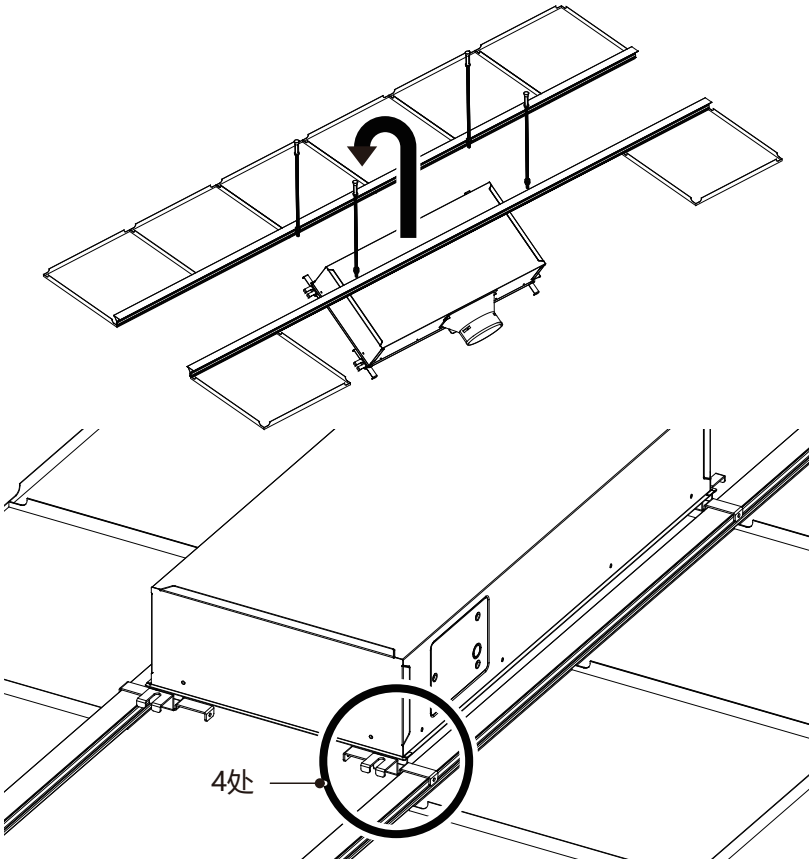

②集成顶（续）

3 安装主机（续）

【如果天花板里高度低的话】

1.

将产品主体抬起，搁在龙骨上。

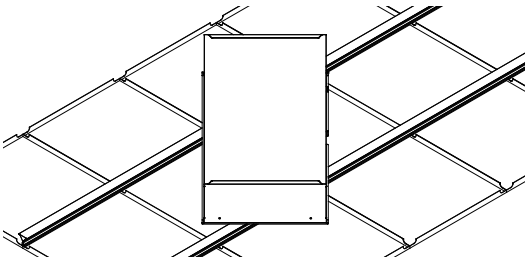

2.

一处一处把主机固定金具（集成顶用）搁在龙骨上，
然后用本体固定用螺丝安装到产品主体上。（4处，每处2个螺丝）

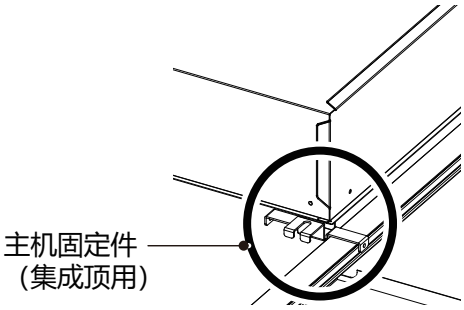

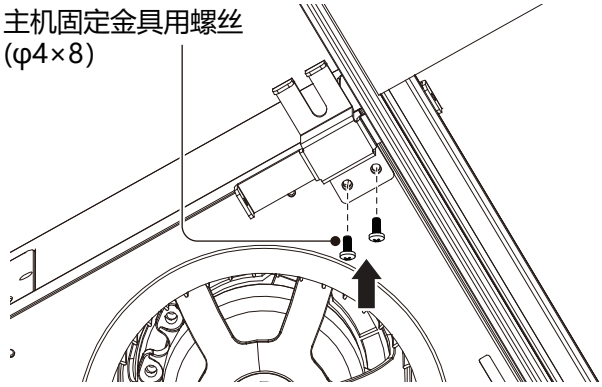

2.

在安装金具搁在龙骨上的位置状态下，通过拧紧螺母固定到吊杆上。（4处）

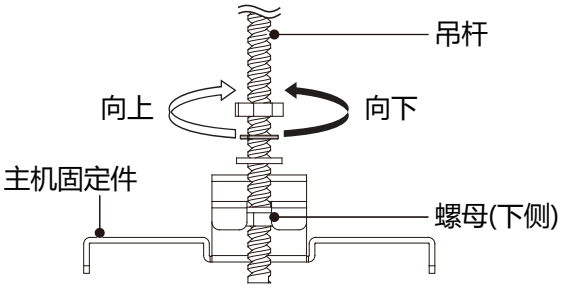

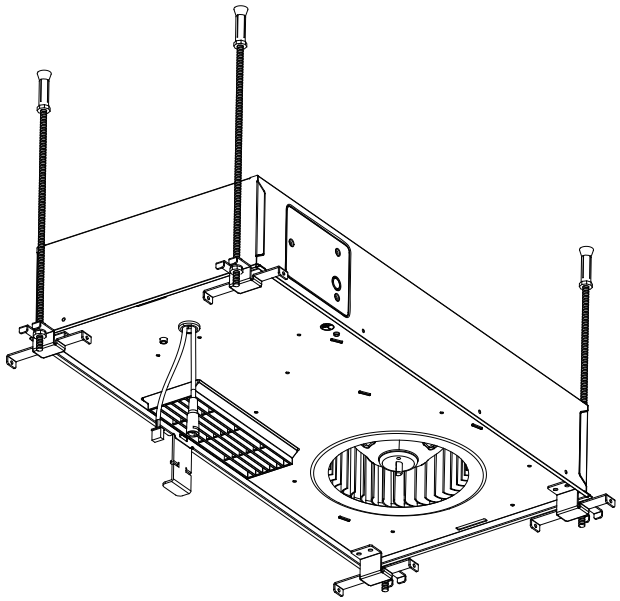

②集成顶

4 排气管・电源连接

1.

安装排气管前，请确认排气管内部是否有异物。
※ 否则可能会导致风量减弱或产生异音。

2.

请折断取下底部把手部分，将排气管连接口沿着本体，将其插入到加强筋中，直到听到“咔嗒”声为止。
※插入后，请确认排气管连接口的突出部分从本体的孔中露出。
如未正确插入，则排气可能会泄漏。

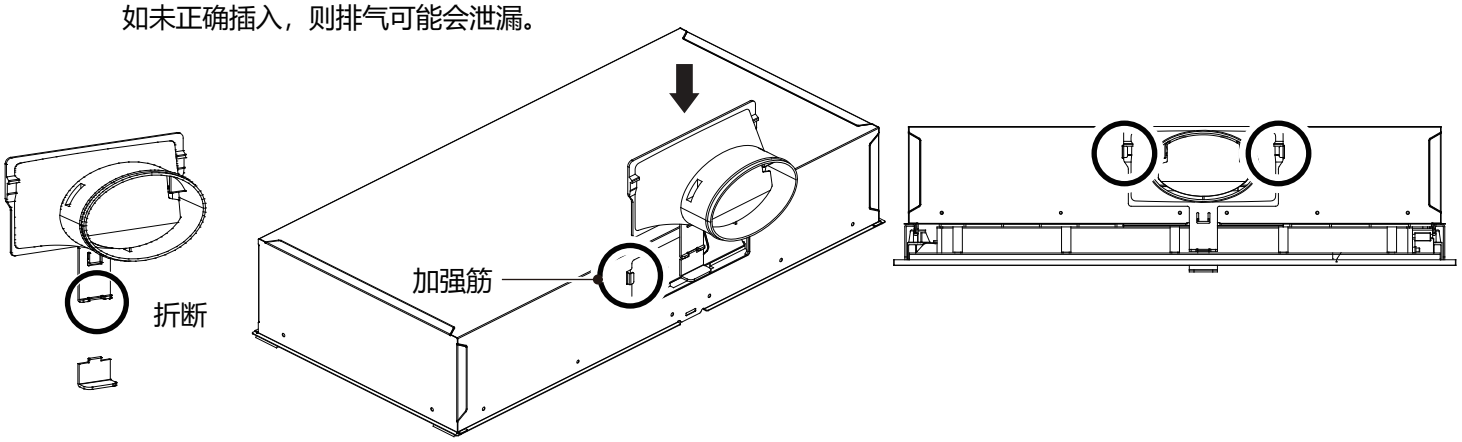

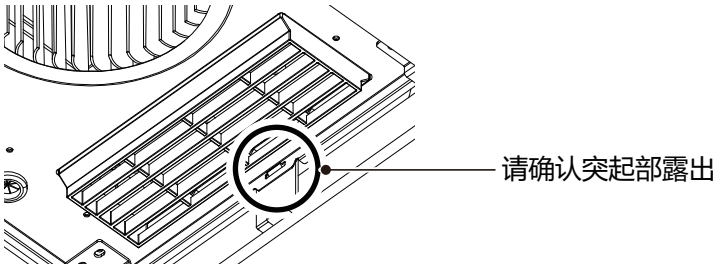

3.

将排气管连接到排气管的连接口上，用铝箔胶带封或卡箍住以免漏风。(口径φ100)
请确认是否用铝箔胶带或者卡箍进行了密封

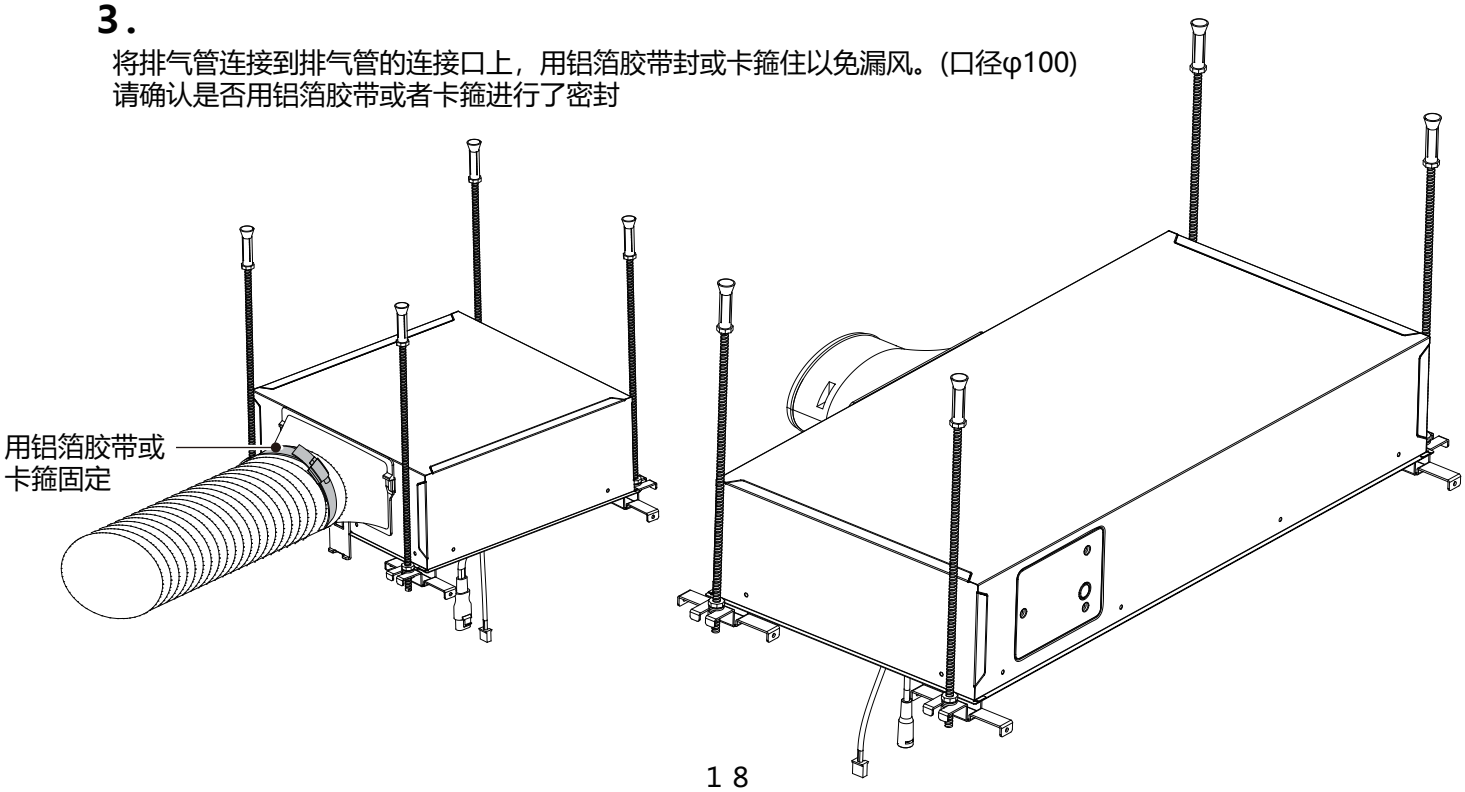

②集成顶（续）

4 排气管・电源连接（续）

注意

电源电压为AC220V。

4.

打开端子台盖，松开线夹，将电源线及接地线穿过端子台盖的孔后，插入电源端子台。

5.

拧紧端子螺丝，用电线夹固定电源线，然后盖上端子台盖子。

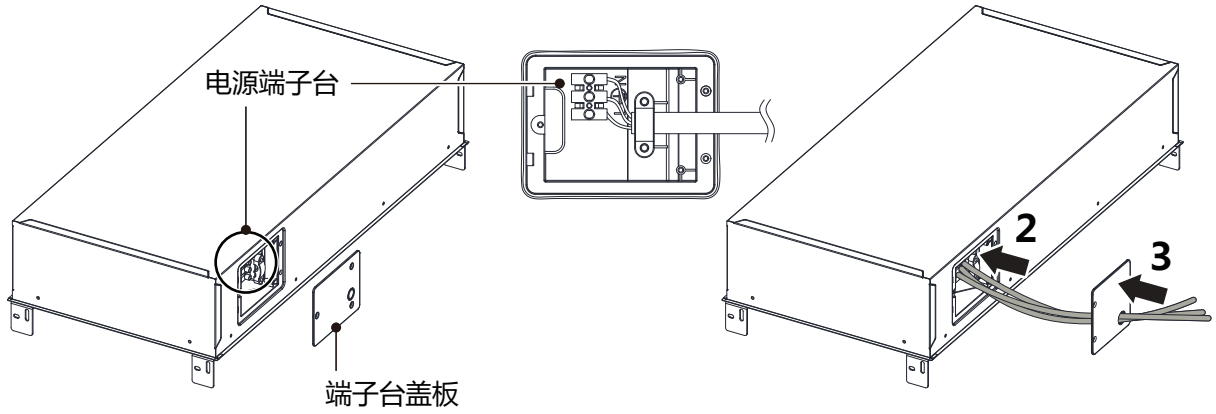

警告： 确保电源线安装到位，否则可能会引起火灾。

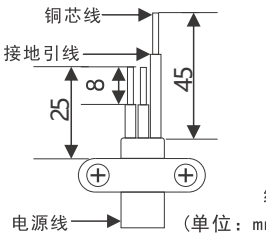

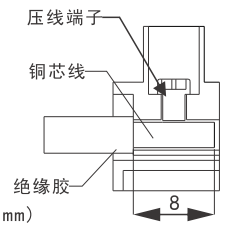

■电源线的绝缘胶不能破损。
■铜芯线必须到达端子台的深处，并确保其在压线端子的下方位置被全部插入接线孔。
■电源线请选用GB/T 5023.5中所规定的60227 IEC 53型绞合软线，导线的截面积为3X1.5mm²。

警告

必须执行

・电源的绝缘覆盖层不得破损。（确认与标签的一致性）
・铜芯线必须到达端子的深处，在压接端子的下方位置，
请确认所有芯线都牢固地夹入接线孔中。
・请将电源线的顶端完全插入电源端子台内，并牢牢拧紧端子螺丝。
・请确认电源线确实安装在规定的位置。否则，可能导致火灾。
・请务必确认使用线夹固定好了电源线。如果不这样做，
电源线连接部位会承受过载，可能导致火灾。请务必安装端子台的盖子。
・如果不安装，在灰尘堆积或者水分侵入的情况下，可能导致火灾。
・电源线请勿在捆绑状下进行配线作业。否则连接不当会发热，
导致火灾等事故。

・为了便于日后检修，电源线配线请从主机安装位置起留3m左右长度。
(电源线请勿在捆绑状态下进行配线作业)
・请务必进行接地施工。

5 电线和盖子的安装

1.

安装LED照明和风向摆叶的插头。（2处）

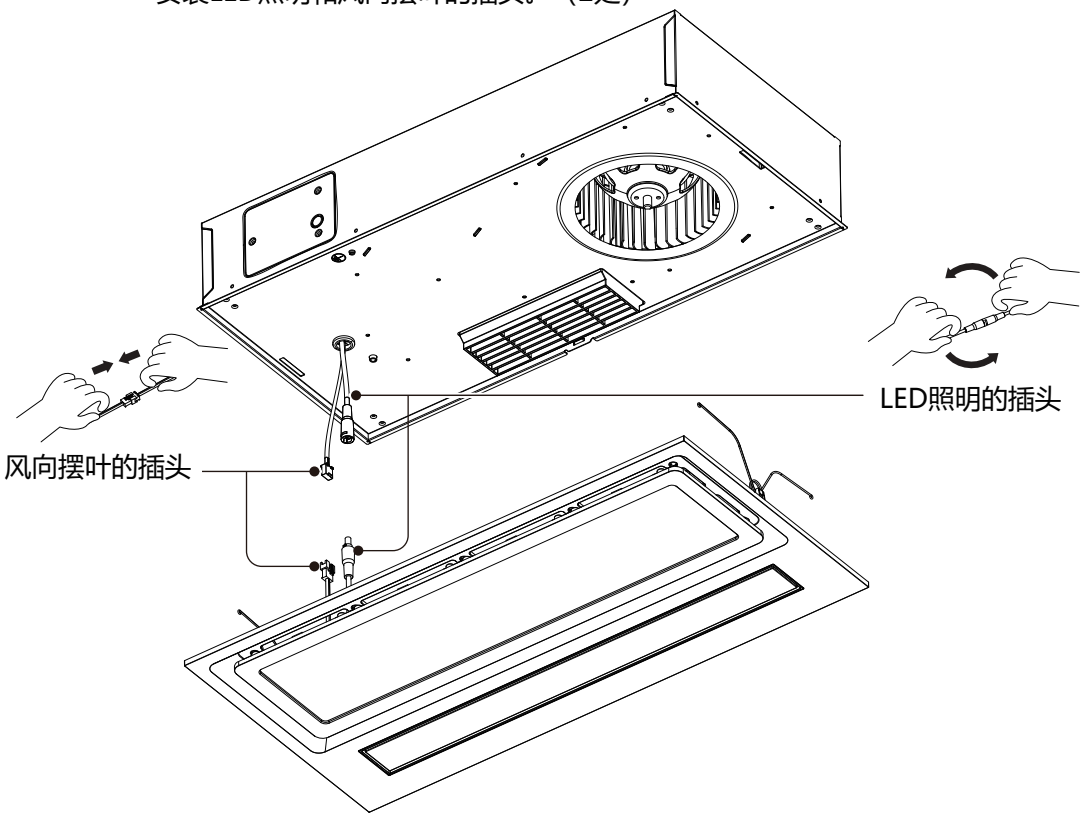

2.

将盖子安装弹簧插入产品本体的细长固定孔中（2处）

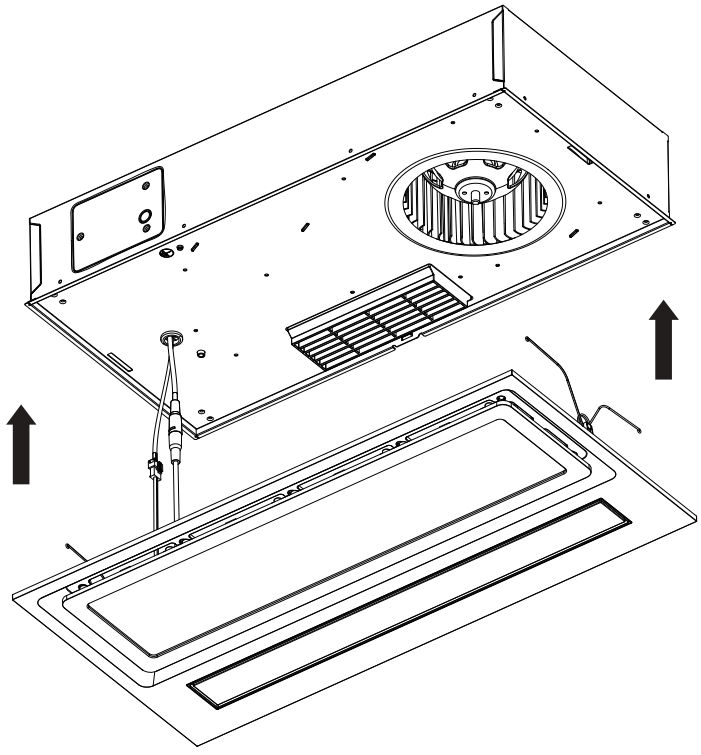

以下是安装完成后的状态。

【集成顶】

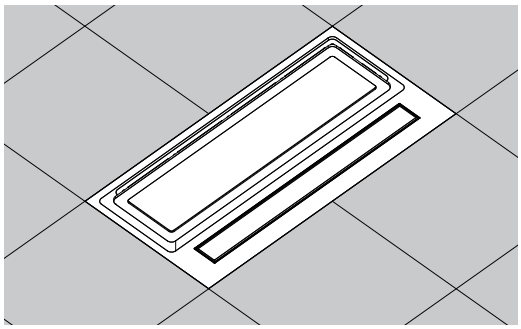

【石膏顶】

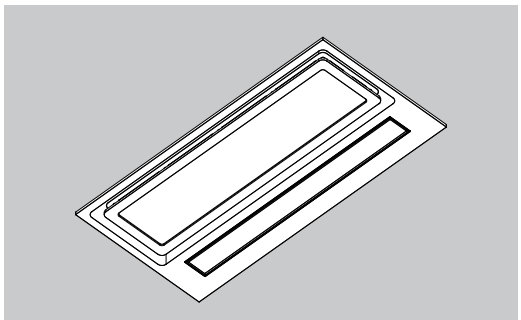

6 安装遥控器

（1）固定遥控器支架

在固定开关盒的时候
使用遥控器固定用螺丝将遥控器支架固定于开关盒上（螺丝2处）

注 意

如果安装墙面是特定材料（比如木板、密制板等）时，使用合适的固定方法固定底座。

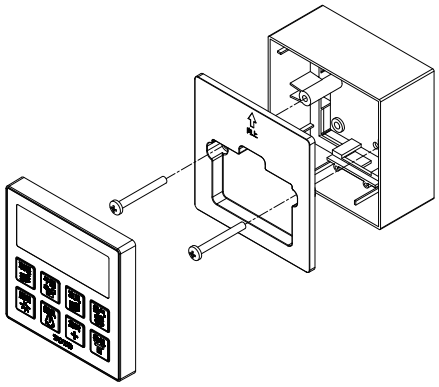

使用双面胶带固定时
遥控器挂架背面的图示位置（共2处）已预先贴有双面胶。
请撕下离型纸，然后固定于墙面上。

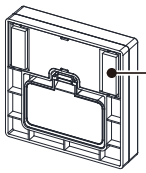

(2) 将遥控器本体固定于遥控器支架上（磁铁式）

安装遥控器电池・各配对方法

① 用硬币类物品 将电池盖打开 ▶ ② 放入干电池 (7 号碱性电池 2 节) ▶ ③ 安装电池盖 ▶ ④ 进行配对 (仅在初次开启时)

反面

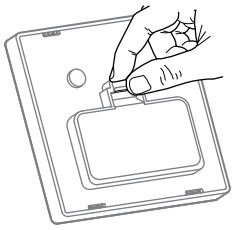

注意干电池的方向

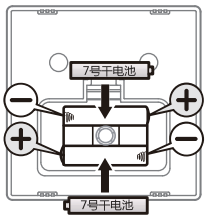

※请不要把密封用的橡胶取下或者弄伤

会发出‘咔嗒’响声

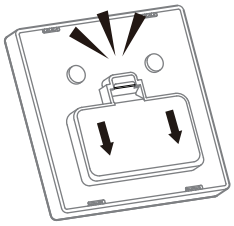

用爪子在两处勾住

配对方法



打开主机的电源，并 3 分钟以内长按‘待机’按钮。
如果本体发出‘哔’的声音，且照明亮起，就表示成功。

电池安装时的液晶面显示

电池放入后液晶显示如图

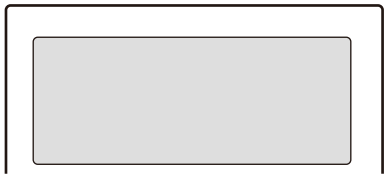

更换电池提醒

・产品附带的干电池是为了初期使用而准备的，电池可能会很快消耗掉。
・使用临近保质期的电池，使用时间会减少。

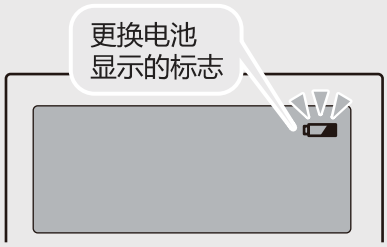

以下情况时，请更换电池

・电池更换符号闪烁。
・产品信号接收不稳定时。
・液晶显示不清楚时。

更换电池的注意点

・禁止水倒入电池盒内。
・禁止手上有水时，或在容易沾水的场所更换电池。
・请把电池盖的盖子盖好。
・禁止使用可以充电的干电池（Ni-Cd 电池等）。
・请不要混装不同种类的新旧电池。
※长期不使用遥控器时，为了防止电池液体漏出，请把电池取出。

7 试运转

安装完毕后，请再次确认线路及安装方向等是否正确，并参照「使用说明书」内的「使用方法」，确认是否可正常运转。确认主机的安装是否良好，是否有振动或异音等异常现象。

注意

试运转时，请勿在外盖上加盖保护罩子等，可能会因热风滞留导致变形等不良情况。

⚠注意

禁止旋转

运转中，请勿触碰风扇或出风口部。
可能因风扇转动导致受伤。

1.动作确认

(1) 换气

换气 按下按钮，确认是否进行换气动作。

待机 按下按钮，停止运转。

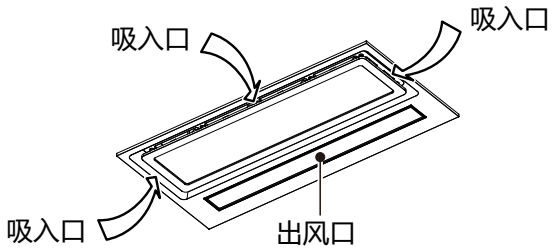

(2) 取暖・乾燥

取暖 按下取暖按钮，确认是否有暖风吹出以及自动摆叶处于可动状态。

摆风 按下摆风按钮，确认摆风停止。

待机 按下按钮，停止运转。

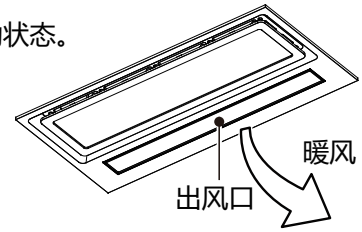

(3) 凉风

凉风 按下按钮，确认是否有凉风吹出以及自动摆叶处于可动状态。

摆风 按下摆风按钮，确认摆风停止。

待机 按钮，凉风运转停止。

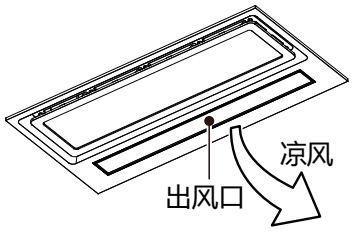

(4) 照明

照明 按下照明按钮，确认照明是否亮起。

待机 按下按钮，停止运转。

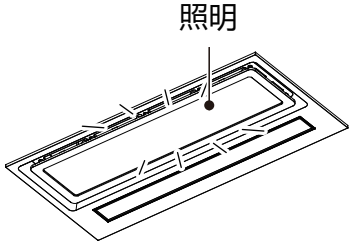

试运转时检查要点

如果在试运转的过程中出现不良现象，请再次确认以下检查要点。

<table>
<tr><th>动作不良</th><th>检查要点</th></tr>
<tr><td rowspan="3">不通电</td><td>电源是否连接到主机?
AC220V
→请务必连接电源。
☞ 请参阅 7 安装方法 ①石膏顶 2 固定金具・电源连接 或 7 安装方法 ②集成顶 4 排气管・电源连接</td></tr>
<tr><td>和控制面板是否连接好?
遥控器的电池是否正确插入?
遥控器与产品本体是否已正确配对?
→请务必连接上。
☞ 请参阅 7 安装方法 通用 6 安装遥控器</td></tr>
<tr><td>控制面板电线是否在施工过程中被切断或损坏。
→如果不慎被切断或损伤，请更换新的零件。</td></tr>
<tr><td rowspan="3">出现异音</td><td>电源线是否连接到电源上?
→请务必连接上。</td></tr>
<tr><td>主机是否牢固的安装到了天花板上?
→请将其安装牢固。
☞ 请参阅 7 安装方法 ①石膏顶 2 固定金具・电源连接 或 7 安装方法 ②集成顶 2 固定金具的安装</td></tr>
<tr><td>风扇内是否有纸板等阻塞物?
→如果出现阻塞物，请将其去除。</td></tr>
<tr><td></td><td>※ 在运转开始时、运行中或按下待机按键时，出现「咔擦」的声音，
这是继电器的声音，并非产品故障。</td></tr>
<tr><td>换气风量小</td><td>・ 排气管连接口是否连接正确?
→请务必确认。
・ 排气管连接口的里面有无异物?
→如果有异物，请将其清除。
☞ 请参阅 7 安装方法 ①石膏顶 3 排气管连接 或 7 安装方法 ②集成顶 4 排气管・电源连接</td></tr>
</table>

・ 取暖及干燥运转不会马上吹出暖风，而是逐渐变暖的方式。
・ 运转停止后，为了冷却加热器，会持续运转约30秒左右。

试运转后

■ 致安装人员

安装完毕后，请将附带的附保证书交给客户。
保证书上，务必写上店名以及安装日期。