TOTO

使用说明书 附保证书

风扇式加热器
(浴室取暖干燥机)

型号	TYB6061CD 型

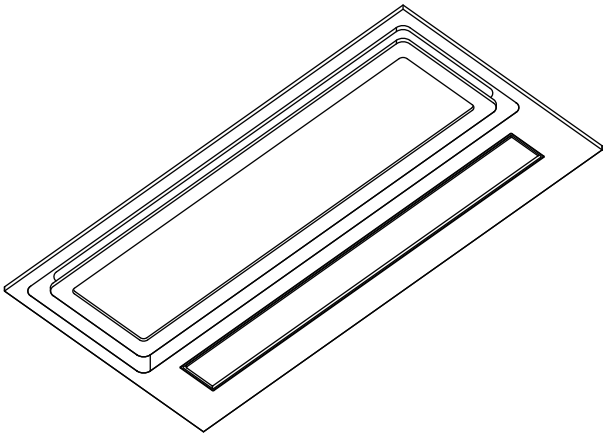

●首先对您能选购本公司产品表示我们最真挚的谢意。
请仔细阅读本说明书后正确使用。

前言

安全注意事项 1
使用前确认 4
关于遥控器 4
各部位名称 5

使用方法

遥控器说明 6
安装遥控器电池 7
各配对方法 7
设定运转时间 8
风向摆叶的设定 9
照明 9
照亮浴室内
换气 10
使浴室内空气流通
取暖 11
使浴室暖和
干燥 12
在换新室内空气的同时对浴室和衣物进行干燥
凉风 13
缓解浴室闷热

清洁保养

14

其它

常见故障分析及排除 16
疑难解答 17
规格 18
有害物质含量 18
保证书 19

安全注意事项

为了您的安全，请务必遵守。

使用前请先详细阅读安全注意事项，再正确使用。在此提到的安全注意事项非常重要，请务必遵守。
标志和含义如下所表示。

⚠ 警告	若无视此标志而进行错误操作，可能导致人员重伤或死亡。	⚠ 注意	若无视此标志而进行错误操作，可能导致人员受伤及财产损失。

使用标志分别说明需要遵守的内容。

图示标志示例	图示标志的含义	图示标志示例	图示标志的含义
	⃠ 表示禁止实行的内容。 左图表示“禁止分解”。		❗ 表示必须实行的强制内容。 左图表示“务必执行”。

⚠ 警告

 禁止	请勿使用额定电压（AC220V）以外的电源。否则可能会导致火灾。 盖子外请勿安装过滤网。 否则可能因产品内部温度过高导致故障。 请勿将冷热水或去霉剂等直接喷洒于主机、控制面板上。 否则可能导致触电、产品故障及火灾。
 小心火灾	请勿将毛巾等堵塞盖子的吸入口及出风口，也请勿将衣物悬挂于盖子上。 否则可能导致火灾、触电。 ※洗涤物以及晾衣杆等请勿靠近出风口及吸入口 10cm 范围内。 衣服干燥时，暖房时可燃物（口袋中打火机、火柴等等）不要放入， 否则可能造成火灾。 本产品不应在易燃易爆物品附近或类似环境中使用。 禁止靠近窗帘和其他可燃材料安装。否则可能会引燃可燃物。 禁止将本产品安放在电源插座下使用。否则可能会导致火灾。 器具应按照国家布线规则进行安装。否则可能会导致火灾。
 禁止	对于沾有干洗剂、挥发剂、稀释剂、汽油、食用油等液体的衣物， 即使在清洗干净后，也请勿在浴室进行干燥。 由于油的氧化可能导致自燃、起火等现象。 请勿将手指或物品插入出风口内。 否则可能导致触电。 本产品禁止用于干燥头发和身体。 长时间干燥可能导致脱水、烫伤、面红耳赤、身体不舒服等症状。 使用者不应以普通导电体或超出规定电流容量的保险丝替换 家用电器和电源的保险丝。 使用者不应自行改变低压断路器或剩余电流动作保护器的设定值。
 务必执行	器具不打算由存在肢体、感官或精神能力缺陷或缺少使用经验和知识的人 (包括儿童) 使用，除非有负责他们安全的人对他们进行与器具使用有关的监督或指导。 应照看好儿童，确保他们不玩耍本器具。 本产品的安装方法（固定方式）见安装说明书。 请勿在海拔超过 2000 米的地区使用本设备，否则可能会引起火灾。

⚠警告

 禁止分解	请勿擅自分解、修理及改造。 否则可能会导致火灾、触电。
 务必执行	如果发生异常或故障，请立即停止使用并关闭电源断路器。 在异常或故障状态下继续使用本产品可能会导致火灾、触电或受伤。 在进行衣物干燥、取暖时，将浴室内的喷雾罐移至浴室外面。 由于较热，可能会导致喷雾罐破裂。 安装本产品，请委托合法资质的专业人员安装。
 务必执行  禁止湿手碰触	进行清洁保养时，请将电源关闭（电源断路器）。 否则可能会导致触电、人员受伤。（请勿用湿手开关电源。）
 请务必可靠接地	请确认是否进行了接地施工。 若未进行接地施工，出现故障或漏电时，可能会造成触电。 请委托专业的施工人员进行接地施工。

⚠注意

 禁止	请勿取下盖子。否则可能导致受伤、故障。 请勿站在浴缸的边缘或椅子上清洁、外壳。 请使用三角架等。因为容易滑倒，所以请注意脚下安全。 请在三角梯子架部使用橡胶套或保护垫，以防止打滑。 三脚架翻倒可能造成人员受伤。 此产品禁止一般家庭以外使用。禁止干燥食品、精密机械、美术品等。 否则可能会导致干燥物件损伤。 请勿将手放到表面外壳上。请勿将衣架等挂在产品上。 否则可能由于物品破损坠落等原因造成人员受伤。 当照明出现闪烁或不亮等情况时，请联系销售店或东陶（中国）有限公司。 否则可能会导致火灾、触电。

⚠ 注意



禁止碰触

在产品运转中或使用完毕后，请勿触碰外盖、出风口、吸入口。
否则可能会导致烫伤。

在产品运转中或使用完毕后，晾衣杆的温度很高，请勿触摸。
否则可能会造成烫伤。

注意事项

请勿与其他取暖器一起使用，一间浴室只能安装 1 台取暖干燥机。

请勿在带有蒸汽室、桑拿浴室内使用。否则可能导致机器故障。

请确保设有空气进气口。若无进气口，可能导致换气、衣物干燥时性能降低。
若无法设置进气口，使用换气、干燥功能时，请稍微打开浴室门后再使用。

使用前确认

以下项目请仔细阅读后再使用。

☐ 最初使用及长时间未使用后启动，可能会产生异味。

➡ 此情况是由于加热器表面附着物产生的，非故障现象。

☐ 请确保设有进气口

➡ 若无进气口，可能导致换气和干燥机能低下。
若浴室门的进气口为开放式时，请将其打开。
若无法设置进气口时，使用换气和干燥功能时，请稍微打开浴室门后再使用。

☐ 在使用沐浴添加剂、护发剂时，请停止运转。

➡ 这些添加剂可能在换气时被吸入产品内部，附着于主机上。
请参见附近的清洁保养。P14,15

☐ 取暖和干燥使用停止后，为了冷却加热器，风扇还会运转 30 秒。

☐ 取暖时，浴室内变暖。由于热膨胀，洗发露等按压式塑料瓶的前端可能会溢出液体。



☐ 根据气温、湿度和浴室环境※的不同，浴室内的温度可能无法充分上升。

※什么是浴室环境？

隔热材料的有无、窗户的有无大小、浴室的设置位置大小、浴室施工方法、墙壁、地板、天花板的潮湿状况等内容。

关于遥控器

・遥控器使用完毕，务必将遥控器放回到遥控器的固定架上。
・禁止拆卸遥控器。
　否则可能导致发生误动作等故障。
・禁止遥控器从高处掉落或撞击。
　否则可能导致发生误动作等故障。
・禁止将遥控器放置到浴缸内或潮湿的浴室地板上。
　还有直接把遥控器安装到容易被水泼溅或潮湿的场所。
　如果沾到水，请务必用抹布擦干。
　否则可能导致发生误动作等故障。
・禁止将遥控器的托架安装到容易沾到水的地方或浴缸上面。
　否则可能导致发生误动作等故障。

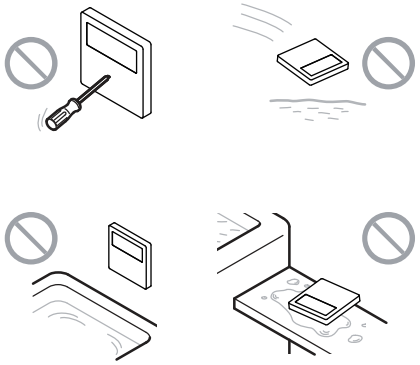

各部位名称

主机

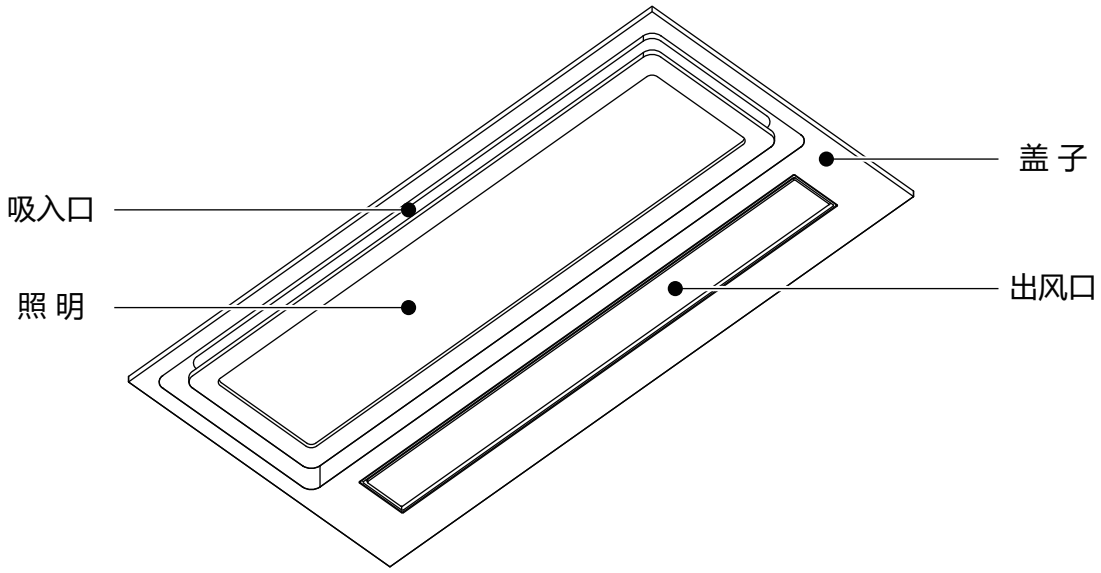

遥控器

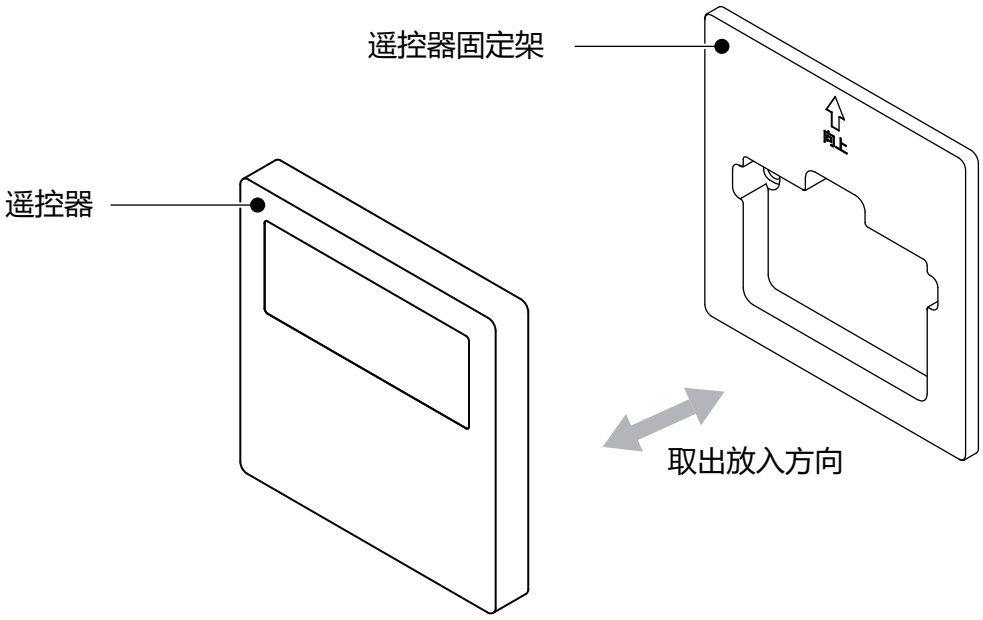

遥控器使用完毕后，务必放回遥控器的固定架上。

遥控器说明



液晶表面

强弱符号 表示各运转模式的强弱	发射信号符号 按压按钮时会闪烁	电池更换提醒 电池的电量剩余少量时会闪烁
凉风 干燥 换气 取暖	8.8 分钟 小时	摆风
运转模式符号 表示各运转模式	运转时间符号 表示运转剩余的时间	摆风符号 显示摆风模式

开关部分

请阅读使用说明书以了解各模式的详细信息。

取暖按钮	干燥按钮	凉风按钮	换气按钮
照明按钮	摆风按钮	定时按钮	停止按钮

提示

在运转途中操作其他运转按钮时
产品内部为了运转切换的准备，大约需要 10 秒 ~ 40 秒的切换时间。

安装遥控器电池・各配对方法

① 用硬币类物品 将电池盖打开 ▶ ② 放入干电池 （7 号碱性电池 2 节） ▶ ③ 安装电池盖 ▶ ④ 进行配对 （仅在初次开启时）

反面

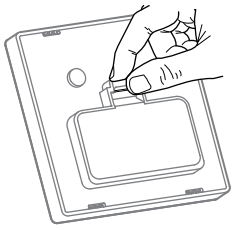

注意干电池的方向

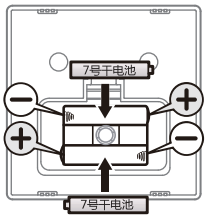

※请不要把密封用的橡胶取下或者弄伤

会发出‘咔嗒’响声

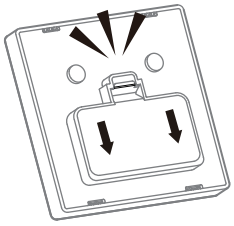

用爪子在两处勾住

配对方法



打开主机的电源，并 3 分钟以内长按‘待机’按钮。
如果本体发出‘哔’的声音，且照明亮起，就表示成功。

电池安装时的液晶面显示

电池放入后液晶显示如图

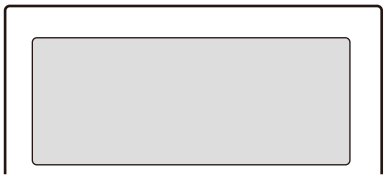

更换电池提醒

・产品附带的干电池是为了初期使用而准备的，电池可能会很快消耗掉。
・使用临近保质期的电池，使用时间会减少。

以下情况时，请更换电池

・电池更换符号闪烁。
・产品信号接收不稳定时。
・液晶显示不清楚时。

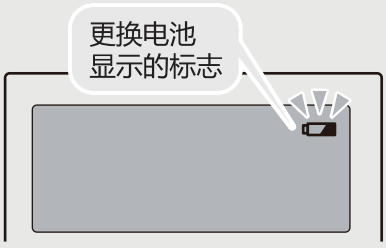

更换电池的注意点

・禁止水倒入电池盒内。
・禁止手上有水时，或在容易沾水的场所更换电池。
・请把电池盖的盖子盖好。
・禁止使用可以充电的干电池（Ni-Cd 电池等）。
・请不要混装不同种类的新旧电池。
※长期不使用遥控器时，为了防止电池液体漏出，请把电池取出。

设定运转时间

※在各模式运转中进行设定运转时间。

在运转各模式中可以设定运转时间。
设定的运转时间运转完后会停止运转。

例　取暖模式

① 取暖 按压

默认设定为 2 小时。



② 设定取暖模式运转时间

定时 + 按下定时按钮后，变更运行 10 分钟。

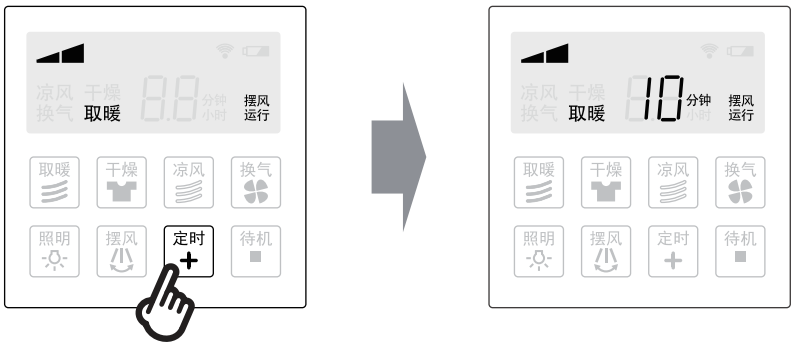

此后，每按一次定时按钮，按以下方式变更时间。

初期設定時間 ▶ 10 分钟 ▶ 20 分钟 ▶ 0.5 时间 ▶ 1 时间
6 时间 ◀ 5 时间 ◀ 4 时间 ◀ 3 时间 ◀ 2 时间

※不操作定时按钮的情况下，在每个运行模式所设定好的时间经过后，主机会自动停止运行。

运转的剩余时间不满 0.5 小时的情况下

以分进行更改。



运转的剩余时间超过 1 小时的情况下

以 0.5 小时为单位进行更改。



风向摆叶的设定

※仅在取暖和凉风运行的时候可以使用。设定的运行时间经过后，主机会停止运转。

例　取暖模式

① 取暖 按压



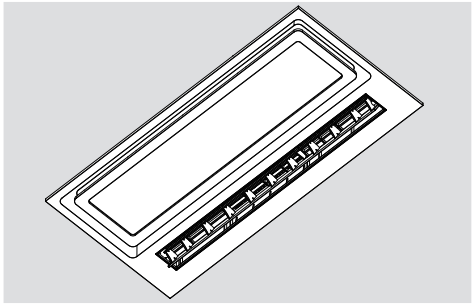

取暖运行开始的同时，风向摆叶也会摆动”。

② 摆风 按压



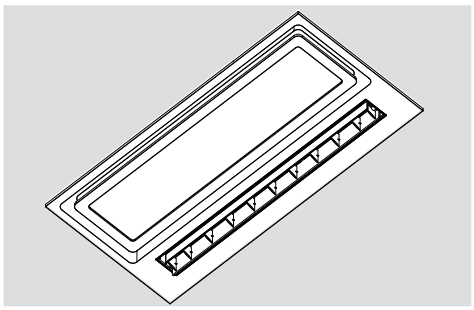

在风向摆叶正在动作的时候按的话，
风向摆叶动作会停止。

※每按一次按钮，就会反复进行摆动和停止动作

注意　请勿手动调节自动摆叶。
可能会导致摆叶损坏或运行角度异常。

照明　照亮浴室内

主机收到信号后发出“哔”的声音。

① 照明 按压 ▶ ② 照明 按压

照明亮起。



照明熄灭。



提示
- 在各运转模式中也能操作照明功能。
- 照明没有定时功能。
- 这个灯是嵌入式灯。顾客自己不能进行照明灯光的更换。
  当照明出现闪烁或不亮等情况时，请联系销售店或东陶（中国）有限公司。
- 请不要长时间直视。

换气 使浴室内空气流通

运转模式

「强」模式　大风量浴室换气。推荐在入浴后等浴室较为潮湿时使用。

「弱」模式　低风量浴室换气。推荐在入浴中等想要降低浴室内噪音时使用。

主机收到信号后发出“哔”的声音。

① 换气 按压 ▶ ② 换气 按压 ▶ ③ 设定运转时间

▶转变为换气「强」模式。

▶ 转变为换气「弱」模式。
※切换按压。

▶ 关于设定运转时间

请参阅P8

「强」模式

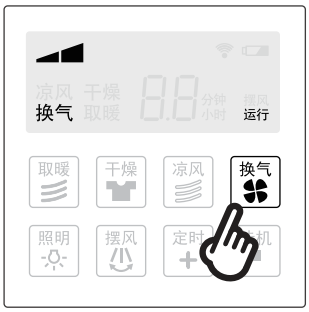

「弱」模式



默认设定为 24 小时
※遥控器上没有时间显示



中途停止的情况

待机 按压



提示
- 冬天浴室内和浴室外温差比较大的时候，如果在沐浴过程中进行换气操作的话，热气会在产品上结露，并产生水滴滴落，因此，沐浴中请避免使用换气功能。
- 沐浴后，请启动换气功能180分钟以上。
- 为了提高换气的效果，浴室内若有窗户，请关闭窗户。
  浴室内若无进气口，可能导致换气时性能降低，所以请把浴室门稍微打开。
- 在换气功能运转时，将无法同时开启干燥功能。

取暖 使浴室暖和

运转模式

「强」模式 请在淋浴前将浴室设置为“强”档加热。

「弱」模式 如果感觉太热，以及想要降低功率时，请使用“弱”模式

主机收到信号后发出“哔”的声音。

① 取暖 按压 ▶ ② 取暖 按压 ▶ ③ 设定运转时间 ▶ ④ 风向摆叶的设定

▶转变为取暖「强」模式

▶ 转变为「弱」模式。
※切换按压。

▶ 关于设定运转时间

请参阅P8

▶ 风向摆叶的设定

请参阅P9

「强」模式



「弱」模式



默认设定为 2 小时。





中途停止的情况

待机 按压



提示

・根据气温・湿度・浴室环境※的不同，浴室内的温度可能无法充分上升。

※什么是浴室环境?

隔热材料的有无、窗户的有无・大小、浴室的设置位置・大小、浴室施工方法、墙壁、地板、天花板的潮湿状况等内容。

・取暖运转结束后，为了冷却加热器，风扇会运转 3 0 秒左右再停止。

不出暖风的情况

当室内温度过高时，为确保安全，主机会自动停止向加热器供电。

干燥　在换新室内空气的同时对浴室和衣物进行干燥

循环进行浴室的升温（25 分钟）与通风（5 分钟）操作。

主机收到信号后发出“哔”的声音。

① 干燥 按压 ▶ ② 干燥 按压 ▶ ③ 设定运转时间 ▶ ④ 风向摆叶的设定

▶ 转变为干燥「强」模式。

▶ 转变为换气「弱」模式。
※切换按压。

▶ 关于设定运转时间
请参阅P8

▶ 风向摆叶的设定
请参阅P9

「强」模式



「弱」模式



默认设定为 2 小时。





中途停止的情况

待机 按压



提示

- 干燥运转（加热器开启时）停止后，为了冷却加热器，风扇会再运转 30 秒。
- 浴室内若有窗户时，请关闭窗户。
- 若无进气口时，可能导致换气、干燥时的性能降低。
- 若无法设置进气口时，在进行换气、干燥运转时，请把浴室门稍微打开。

凉风　缓解浴室闷热

主机收到信号后发出“哔”的声音。

① 凉风 按压 ▶ ② 凉风 按压 ▶ ③ 设定运转时间 ▶ ④ 风向摆叶的设定

▶转变为凉风「强」模式

▶ 转变为凉风弱「弱」模式。
※切换按压。

▶ 关于设定运转时间

请参阅P8

▶风向摆叶的设定

请参阅P9

「强」模式



「弱」模式



默认设定为 2 小时。





中途停止的情况

待机 按压



提示

不是冷气，吹出的空气温度和室温一样。

清洁保养

进行清洁保养前，请详细阅读以下内容。

警告	
禁止	盖子外请勿安装过滤网。 否则可能因产品内部温度过高导致故障。
	请勿将冷热水或去霉剂等直接喷洒于主机、遥控器上。 否则可能导致触电、产品故障及火灾。
	对于沾有干洗剂、挥发剂、稀释剂、汽油、食用油等液体的衣物，即使在清洗干净后，也请勿在浴室进行干燥。 由于油的氧化可能导致自燃、起火等现象。
务必执行 禁止湿手碰触	进行清洁保养时，请将电源关闭（电源断路器）。 否则可能会导致触电、人员受伤。（请勿用湿手开关电源。）

注意	
禁止	请勿取下盖子。 否则可能导致受伤、故障。
	请勿站在浴缸的边缘或椅子上清洁、外壳。请使用三角架等。 因为容易滑倒，所以请注意脚下安全。请在三角梯子架部使用橡胶套或保护垫，以防止打滑。三脚架的翻倒可能造成人员受伤。
禁止碰触	在产品运转中或使用完毕后，请勿触碰外盖、出风口、吸入口。 否则可能会导致烫伤。

提示
清洁保养时，请勿使用稀释剂、挥发剂、碱性清洁剂、去霉剂等。 否则可能导致变色或破损。

定期清洁保养

请按以下顺序，定期进行清洁保养。

遥控器 (每月一次以上)　　盖子 (半年清洗一次)

① 清洁遥控器
清洁盖子

请使用柔软的抹布蘸水拧干后擦拭

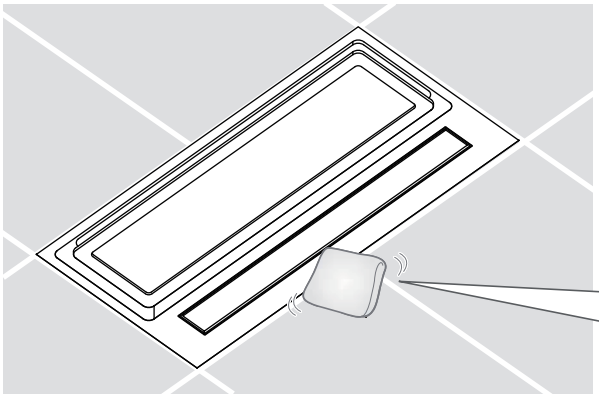

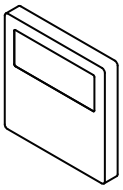

严重污垢时。
请使用蘸有中性稀释剂的抹布擦拭干净后，再用蘸有清水的抹布擦拭。



警告

盖子外请勿安装过滤网。
否则可能因产品内部温度过高导致故障。

要　求

使用沐浴露时
沐浴露倒入浴缸时，请停止运转。
沐浴露的色素可能附着于盖子上，若出现这种情形时，请使用湿抹布擦除。

灰尘落下时

产品内部可能堆积灰尘等。为了保证正常运转，请定期维护。
请联系中国东陶或购置产品的代理店。
※ 维护需收费。

警告

禁止擅自拆除、修理、改造，否则可能导致火灾或触电。

常见故障分析及排除

请在委托维修前确认以下内容。

	现 象	原 因	处 理
各运转模式	干燥、取暖运转时不出暖风。	当室内温度过高时，为了确保安全，主机会自动停止向加热器供电。	—
	换气运转中，出风口出风。	把手放在上面，会有少许风吹出。 此为产品内部构造所致。 并非出现了故障。	—
声音・震动	运转启动或在各功能间切换时，听到「咔嚓」的声音。	此为产品内部构造所致。 并非出现了故障。	—
	运转开始、停止时及各功能切换时，听到「咔他、咔他」的声音。	风路切换内部零件的运转声音。 并非出现了故障。	—
	机器连续发出「叽」的声音。	马达启动的声音。 并非出现了故障。	—
操作	切换运转模式时，需要很长时间。	这是正在进行切换运转模式的准备。大约 10 秒 ~ 40 秒后运转。	—
	操作遥控器时液晶会显示，但主机不动作。	遥控器的配对完成了吗?	请参照配对方法。
	即便对遥控器进行操作，液晶上也无显示，且主机也无动作。	遥控器的电池耗尽。	请参照电池的更换方法。
水滴	盖上有水滴落。	浴室内湿气过高，产品内部产生结露水。	沐浴后【换气运转】进行。
着色	盖子的吹出口、附着颜色，或从盖子滴下有颜色的水滴。	盖子吸附沐浴露等。	请用抹布擦拭。 在添加沐浴露时请停止运转。

如果进行了上述内容，依然无法恢复正常，请切断电源，与东陶（中国）有限公司售后服务中心联系。

疑难解答

	问题		回　答	参阅
照明	使用照明的时候， 如会出现闪烁或者不亮的情况		请联系销售店或东陶（中国）有限公司。	P9
换气	「换气」运转时， 浴室的窗不能打开的理由		为了提高换气的效果。	P10
	「换气（强）」运转时， 声音很大。		请切换到「换气（弱）」。 ※因为「换气（强）」是大风量的换气模式， 所以声音比「换气（弱）」大。	P10
取暖	沐浴中，浴室内过热。		请停止取暖功能。	P11
	「暖房」运转时， 风吹在身上也冷。		身体上有水，风直接吹在身上感到冷。 请将暖房（强）运转稍微长些，洗浴时请停止暖房运转。	P11
干燥	快速干燥方法	准备干燥前	①请将衣物充分脱水。 ②请将浴缸内的水排空或将浴缸盖合上。 ③请将浴室内水滴擦拭干净。 ④请确认有空气进气口。	P12
		快速干燥 要点	①请将难以干燥的衣物悬挂于暖风出风口附近。 ②衣物较长时，请在干燥过程中改变晾衣方式。 ③请在干燥过程中调换洗涤衣物的位置。 ④衣物之间请留出一定的间隔。	P12
	在运转过程中不会出风。		干燥模式是取暖和换气交替进行动作，在换气的时候不会出风。	P12
凉风	凉风不凉		因是利用室内的空气进行送风，所以并不会吹出冷风， 只是自然风。	P13
浴室	防止结露水的滴落		沐浴中请勿进行「换气」运转，请在沐浴后进行「换气」运转。	P10
	去除室内湿气		请进行「换气」运转。	P10
	去除室内的水蒸汽		请使用「干燥」运转模式。 去除室内空气的同时也干燥浴室和衣物。	P12
	沐浴过程中感觉寒冷		在洗澡之前，将暖房设置为“强”运转模式，使浴室充分暖和起来， 在洗澡中，请把取暖模式切换到“弱”运转模式	P12
	沐浴过程中感觉闷热		请停止取暖运行。	P12
其它	在（换气・取暖・干燥・ 凉风）过程中， 是否可以使用吹风机		如果漏电保护器是根据产品的容量设置，其他产品同时使用的话， 请考虑漏电保护器的容量，以免漏电保护器跳闸。	P18

规格

型番			TYB6061CD型
额定电压			220V
额定周波数			50Hz
额定功率			2650W
功率	暖房	强	2632W
		弱	2100W
	干燥		2632W
	凉风	强	45W
		弱	36W
	换气	强	42W
		弱	33W
	照明		18W
换气风量			3.0m^3/min
制品重量			6.2kg

■换气风量为我司测试结果的中位值，排气风量的实测值为明示值的95%以上。
■换气风量、电气特性、噪音值等数据为静压 0 Pa 状态下的数值。

要 求

如果您需要废弃本产品,请勿将其作为一般生活垃圾处理。
请依照法规经由独立的回收体系进行合适的处理、恢复和回收。

有害物质含量

有害物质含量

关于有害物质含量的更多详细信息可以在这里找到。
https://www.toto.com.cn/rohs/tat/bathroomheating2.html

※ 需支付通讯费。
※ 根据您的环境，您可能无法查看该网站。

TOTO

保证书

本书是对所记载的内容进行免费修理的保证。在保修期内，如发生故障，请出示保证书以要求维修。

客户	姓名	型号	TYB6061C 型
	地址		
	邮编	制造商	东陶（上海）有限公司
	电话		
购买的专卖店名		地址	上海市松江工业区联阳路717号
安装日期	年　　月　　日	保修期	安装起一年内

★ 致客户

当您拿到此保证书时，请如实填写安装日期，购买的专卖店名。

【免费修理规定】

1. 当您按照使用说明书、标签上的注意事项正常使用时发生故障的情况下，
   在如表所记的时间内进行免费修理。
2. 在保修期内发生故障进行免费修理时，向专卖店或相关单位出示此保证书。
3. 因为馈赠品而无法在本保证书上记载专卖店名，而要求修理时，请跟本公司相关单位联系。
4. 即使在保修期内，以下的情况也要有偿修理。
   a. 因使用不当，误操作引起的不良情况，改造而造成的故障及损伤。
   b. 在安装完毕后又再行移动而引起的故障及损伤。
   c. 由火灾、地震、水灾、雷击、冰冻及其他自然灾害，公害及气体（硫酸气体）、盐酸、
      异常电压引起的故障及损伤。
   d. 一般场所以外（如业务上的需要长时间的使用，或装设在车辆船舶上）
      使用所导致的故障及损伤。
   e. 因淤积的沙土，污物而产生的使用不良及包装等易消耗品的损伤。
   f. 其他施工的失误所造成的损伤。
   g. 无本保证书的情况。
   h. 保证书上无记入客户名称、专卖店名、安装日期或者是对已记入的有改动。
5. 本保证书只在中国境内有效。（香港、澳门、台湾地区除外）
6. 本保证书不再发行，请妥善保管，切勿遗失。

服务记录

年月日	服务内容	担当者

※ 本保证书是对本书中已明记的时间条件下进行免费修理的保证。
因此，此保证书并不对客户于法律上的权力有所限制。对保修期过后的修理等问题不明的，
请咨询东陶（中国）有限公司。

※ 售后服务全国免费电话：8008209787 手机用户请拨打：4008209787