0G578G

安装使用说明书

2026.02

TOTO

四功能手持花洒（浴室淋浴用）

为了充分发挥产品功能，请按本使用说明书内容正确安装

明　　细　　单

TBW15CE0C*

手持花洒 ……1个

TBW15CE01C

手持花洒 ……1个
O型圈 ……1个

使用此明细单的产品包括：

TBW15CE0C*四功能手持花洒（浴室淋浴用）
TBW15CE01C四功能手持花洒（浴室淋浴用）

完　　成　　图

TBW15CE0C*四功能手持式花洒头

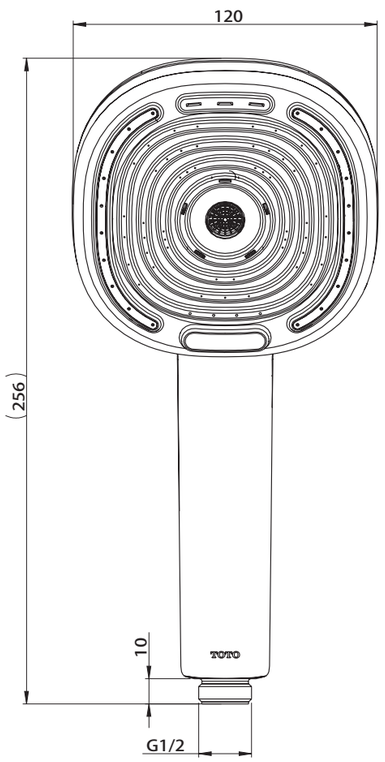

TBW15CE01C四功能手持式花洒头

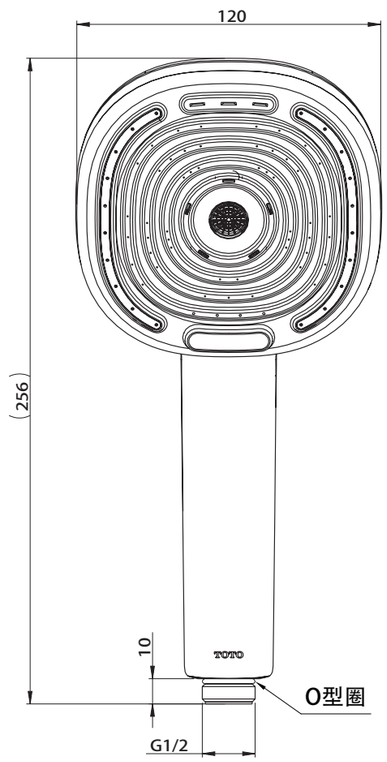

注：本产品建议使用垫片密封。
上记尺寸单位为mm，()内尺寸为参考尺寸。
TBW15CE0C*、TBW15CE01C*为3级水效。

明　　细　　单

TBW15DE0C*

手持花洒 ……1个
花洒软管 ……1根
调压阀 ……1个

使用此明细单的产品包括：

TBW15DE0C*四功能手持花洒（带止水功能）

完　　成　　图

TBW15DE0C*四功能手持式花洒头

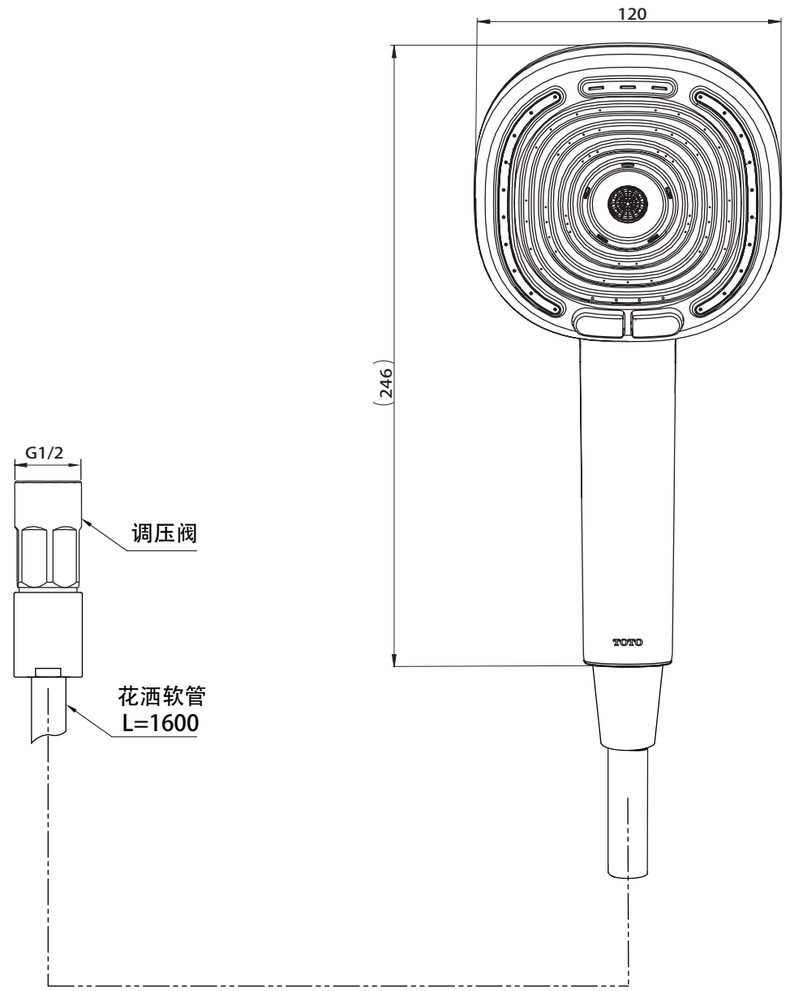

注：本产品建议使用垫片密封。
上记尺寸单位为mm，()内尺寸为参考尺寸。
TBW15DE0C*为3级水效。

使 用 条 件

1.供冷水*供热水压力:
最低压力……0.1MPa(静压)
最高压力……0.5MPa(流动压)
推荐使用压力……0.1～0.5MPa(流动压)
检测压力……0.5MPa(流动压)
2.供热水温度在4℃-49℃，建议使用热水温度49℃以下，供热水请勿使用蒸汽。
3.使用环境温度1℃～40℃，如果低于0℃，水嘴会出现变形、冻裂等现象。
4.为防止花洒内部损坏，花洒吐水侧温度不得超过49℃，建议使用温度45℃以下。
5.为了达到最好的安装与使用效果，手持系列花洒推荐与TOTO的花洒支架，淋浴软管进行适配，从而达到最佳的使用体验。与非TOTO产品搭配时，TOTO不能保证最佳的使用体验。
6.长时间不使用时，可能导致花洒内部及外部锈蚀不能使用等现象。
7.如果您需要废弃本产品，请勿将其作为一般生活垃圾处理，请依照法规经由独立的回收体系进行合适的处理、恢复和回收。
8.本说明书的产品具有清洗功能。

使 用 上 的 注 意

⚠警告 表示如果无视此标志而误操作时，有可能造成人员重伤或死亡。
⚠注意 表示如果无视此标志而误操作时，有可能造成人身伤害或财产损失。

⚠警告

1.幼儿禁止使用或幼儿需要由成年人监护使用、老人和残障人士等特殊群体应在有行动能力人员陪同下使用。
2.水嘴的供热水一侧处于高温状态，请勿使皮肤直接接触五金配件表面，否则可能会烫伤。
3.请勿配反冷*热水配管，否则可能会烫伤。
4.供热水请勿使用蒸汽，否则可能会烫伤。
5.当直接从吐水口侧切换到淋浴器侧或从淋浴器侧切换到吐水口侧时，水温会发生变化，要用手测试水温后再使用，否则可能会烫伤。
6.使用50℃以上的热水，有可能烫伤。

⚠注意

1.请勿撞击本产品，否则可能会造成故障、漏水。
2.经常用软布擦拭，间或用机油或车用蜡浸布擦拭，但粘着于树脂部件时，部件将失去光泽或产生锈蚀，请充分注意勿使粘着。
3.不得使用去污粉、抛光粉等含粗颗粒的洗涤剂或尼龙刷帚。
4.由于酸性洗涤剂能侵蚀镀层，故不得使用，如果用酸性洗涤剂洗过瓷砖，要立即对瓷砖及水嘴充分进行水洗。
5.建议不要长时间不使用，否则可能会导致手持花洒内部及外部锈蚀不能使用等现象。
6.随着产品式样的不断更新，实物可能与图示不符，但基本原理相同。
7.本产品必须远离暖风机或浴霸等发热源，否则可能损坏花洒表面和内部结构(图1)。
8.在可能结冰的场所使用时，要切实做好防冻措施。
由于结冰，零件破损，有可能导致漏水，造成财产损失。因结冰而造成的破损即使在保修期内也是有偿修理。请不要让产品的温度低于0℃。
9.由于Intense Wave功能的吐水特征，花洒散水板会产生水珠，有可能出现水滴滴落的现象(如图2)。

(图2)

拆卸与检查

现　象	检查项目
漏　水	1
水流量小	1、2、3

安装后万一出现故障，请按以下要领拆卸。

以TBW15CE0C*为例

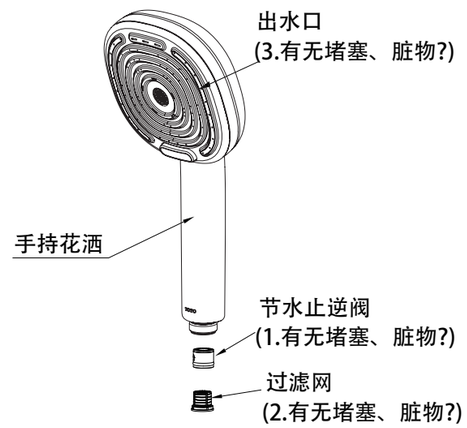

现　象	检查项目
漏　水	4
水流量小	1、2、3

安装后万一出现故障，请按以下要领拆卸。

以TBW15CE01C为例

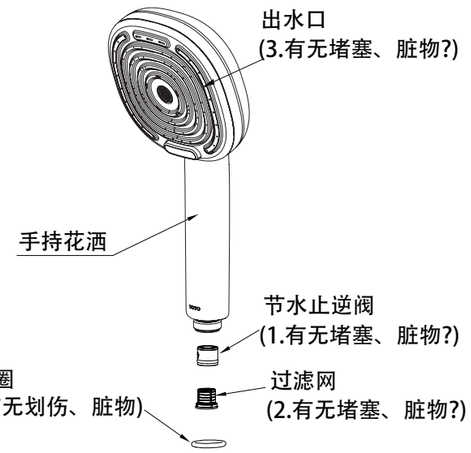

现　象	检查项目
漏　水	4、5、6
水流量小	1、2、3、4、6

安装后万一出现故障，请按以下要领拆卸。

以TBW15DE0C为例

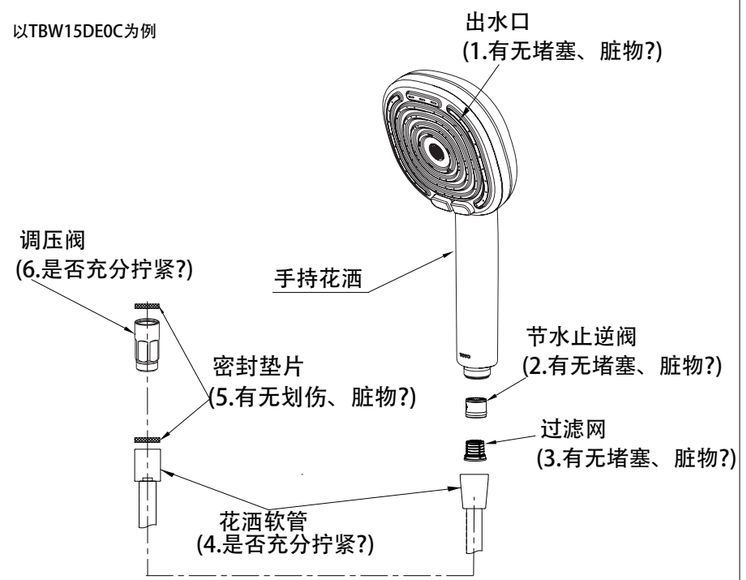

●停止淋浴后，水会从花洒头排出一段时间。这是因为花洒头内部的残余水被排出，这种情况并不是故障现象。几分钟不停的时候，请确认水嘴的手柄是否完全关闭。

●如果在意残留的水，并想强制排出的话，请如右图所示，注意方向，摇动花洒头5~10次。

●花洒头请勿碰撞或掉落。花洒头内部装有功能部件。因掉落等受到冲击的话会破损，有可能导致功能故障。

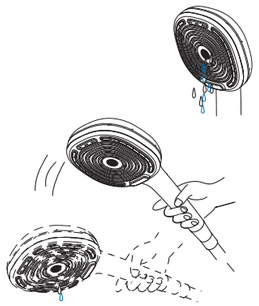

摇动5~10次

【清洁水雾】感觉冷的情况下的对应

【清洁水雾】因使用细小的水滴，其接触空气面积大而容易感到冷，但并不是故障现象。

【清洁水雾】感到冷的情况下，按照以下的方法会对冷度有所改善。

■吐水感觉冷的场合

●请拉近花洒头和身体的距离。

※清洁水雾吐水呈雾状，颗粒细小，所以冬天寒冷的时期会比较快地被周围的空气夺走热量，与其他吐水相比会感觉冷。

●请用水嘴的温度调节手柄提高温度。

※使用清洁水雾后，请将温度调节手柄恢复到原来的位置。

※在设定高温的状态下，使用花洒头吐水会有烫伤的危险。

■热水突然变冷或水不热的情况

●请降低热水器的热水温度。

※快热式热水器的场合下，在供水温度高的夏天，如降低吐水量使用的话，热水器有不点火的可能。

●请在其他吐水模式下增加流量，使热水器着点火。

※由于清洁水雾的吐水量少，所以热水器有不点火的可能

使 用 上 的 注 意

注意

●如果掉了时砸到身上，会有受伤的风险

●电镀淋浴头不能掉落或碰撞

电镀淋浴头表面开裂，会有受伤的风险

如果电镀表面开裂，请立即更换新的淋浴喷头

注意

带止水功能花洒

■不要移除连接到花洒的调压阀

如果不使用调压阀，花洒软管中的水压会变高，

花洒软管会破损，漏水可能会造成财产损失。

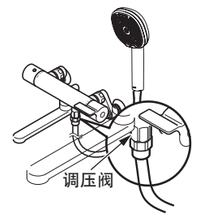

带止水功能花洒

■使用后，务必将花洒切替至出水状态，用水龙头把水源关掉

如果仅用花洒止水按钮长时间止水，

可能会导致花洒面板出现漏水的状况。

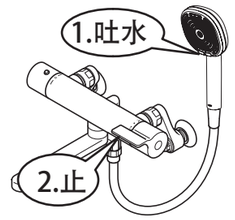

带止水功能花洒

■操作花洒的止水按钮时，请缓慢按下

如果猛地关闭，会发出“咚”的一声，对管道造成冲击，

可能会因漏水造成财产损失。

保　　养

为长期保持产品的美观，请用户按以下方法维护保养。

1.经常用软布擦拭，间或用软布蘸水擦拭。

2.当有污垢且较明显时，请用中性洗涤剂擦拭后充分进行水洗。

3.不得使用洁厕粉、去污粉、机油、辛那水、强酸、强碱性洗涤剂或含颗粒物质的洗涤剂、尼龙刷子来清洁本产品。

防冻措施

在可能结冰的场所使用时，要切实做好防冻措施。

1.产品结冰的话零件损坏，成为漏水的原因。

2.因结冰造成的零件损坏即使在保修期内也是有偿修理。

3.施工后或长时间不使用时，需预防突然降温的准备，要对产品进行结冰预防。

4.因为由结冰的危险，请不要让产品周围的温度在0℃以下。

TOTO

产　品　保　修　卡

用　　户	
销售安装店	
安 装 日	
保 修 期	安装日起手持花洒保修期为1年

*若上栏内容未记全，该保证书将视为无效。因此请用户购买时对记入内容进行确认。

*本保证书中的保修项目仅限于

*在保修期间，若产品发生故障（漏水、渗漏），请拨打全国售后服务电话报修。

维修规定

1.保修期间，在用户正确按安装说明书、不干贴等指示，使用本公司产品的情况下，本公司将对有故障产品进行免费维修。

2.在保修期内发生损坏需要得到免费维修时，请拨打全国售后服务电话报修。

3.在保修期内，下面所列场合的维修为有偿维修。

①使用不当或私自进行的不当修理及改造所造成的故障及损伤。

②安装施工时的不注意或过失造成的故障及损伤。

③安装后又拆移等原因造成的故障及损伤。

④超出使用范围以外的场合下使用本产品所造成的故障及损伤（如家庭用商品作为业务上商品使用）。

⑤沙粒或污物等造成的损伤。

⑥由于日常的维护保养不当造成的肮脏、电镀部分生锈等不良。

⑦由于火灾、地震、水灾、雷击及其他天灾、公害、气害（液化气）、盐害及异常电压、使用指定外的电源（电压、频率）等原因造成的故障及损伤。

⑧本保证书没有指定的场合。

⑨本保证书中用户姓名、销售店、安装店、安装日期未填写的场合。

⑩不能出示购买发票的场合。

⑪由结冰引起的故障。

4. 本保证书仅适用于中国国内。（香港、澳门、台湾地区除外）

5. 本保证书丢失不补，请顾客妥善保管。