TOTO

施工说明书

安装产品前请仔细阅读本施工说明书，并保留备用。

TOTO



0G196RY(G)
2022.08

目录

目　录

目　录……1

明细单……2

使用条件与施工上的注意……3

施工上的注意与保养……4

安装完成图……5-10

水嘴的安装……11-16

生产厂家与销售商……17

明细单

明细单

水嘴主体……1套

吐水口部……1套

排水配件……1套

拉杆台座……1套

施工说明书……1本

使用说明书……1本

使用此明细单的产品包括:

DL358C*　铜合金台式单柄双控洗面器抽取式水嘴（含排水配件）
DL361C*　铜合金台式单柄双控洗面器抽取式水嘴（含排水配件）
DL361-1C* 铜合金台式单柄双控洗面器抽取式水嘴
DL388C*　铜合金台式单柄双控洗面器抽取式水嘴（含排水配件）
DL388C1* 铜合金台式单柄双控洗面器抽取式水嘴

使用条件与施工上的注意

使　用　条　件

1. 供冷水*热水压力：
   最低压力……0.05MPa（流动压）
   最高压力……1MPa（静压）
   花洒状态最低使用压力：
   DL358*最低压力……0.07MPa（流动压）
   DL361*最低压力……0.05MPa（流动压）
   DL388*最低压力……0.13MPa（流动压）
2. 供水温度在4℃~90℃，建议使用热水温度60℃±5℃，供热水请勿使用蒸汽。
3. 使用环境温度0℃以上。如果低于0℃，水嘴会出现变形、冻裂等现象。
4. 为防止花洒内部损坏，花洒侧吐水温度不得超过60℃，建议使用温度45℃以下。
5. 长时间不使用时，可能导致水嘴内部及外部锈蚀不能使用等现象。
6. 如果您需要废弃本产品，请勿将其作为一般生活垃圾处理，请依照法规经由独立的回收体系进行合适的处理、恢复和回收。
7. 本说明书中的产品具有清洗功能。

施　工　上　的　注　意

⚠警告 表示如果无视此标志而误操作时，有可能造成人员重伤或死亡。
⚠注意 表示如果无视此标志而误操作时，有可能造成人身伤害或财产损失。

⚠警告

1.水嘴的供热水一侧处于高温状态，请勿使皮肤直接接触五金配件表面，否则可能会烫伤。
2.请勿配反冷*热水配管，否则可能会烫伤。
3.供热水请勿使用蒸汽，否则可能会烫伤。
4.耐压软管在出厂前已组装好，客户在安装使用时请勿拧动六角螺母，否则可能会造成漏水等不良。
5.如果客户不使用我司水嘴自带的进水口过滤网，可能会出现阀芯因异物进入而导致的漏水或破损的风险。

施工上的注意与保养

⚠注意

1.若使用其他面盆请务必根据“孔的设定”，确认尺寸是否合适。
2.由于陶瓷阀芯是较精密的部件，请勿擅自分解，否则可能会造成漏水等不良;产品所附过滤网请务必使用，以免水中杂质损伤阀芯造成漏水事故。
3.请勿撞击本产品，否则可能会造成故障、漏水。
4.随着产品式样的不断更新，实物存在与图示不符的情况，但基本安装、使用原理相同。
5.在可能结冰的场所使用时，要切实做好防冻措施。因结冰，零件破损，有可能导致漏水，造成财产损失。因结冰而造成的破损即使在保修期内也是有偿修理。请不要让产品的环境温度低于0℃。

防冻措施

在可能结冰的场所使用时，要切实做好防冻措施。
1.产品结冰的话零件损坏，成为漏水的原因。
2.因结冰造成的零件破损即使在保修期也是有偿修理。
3.施工完了后或长时间不使用时，要有预防突然降温的准备，要对产品进行结冰预防。
4.因为有结冰的危险，请不要让产品周围的温度在0℃以下。

保养

为长期保持产品的美观，请用户按以下方法维护保养。
1.经常用软布擦拭，间或用软布蘸水擦拭。
2.当有污垢且比较明显时，请用中性洗涤剂擦拭后充分进行水洗。

安装完成图

DL361C* 铜合金台式单柄双控洗面器抽取式水嘴（含排水配件）

梳妆台安装示意图

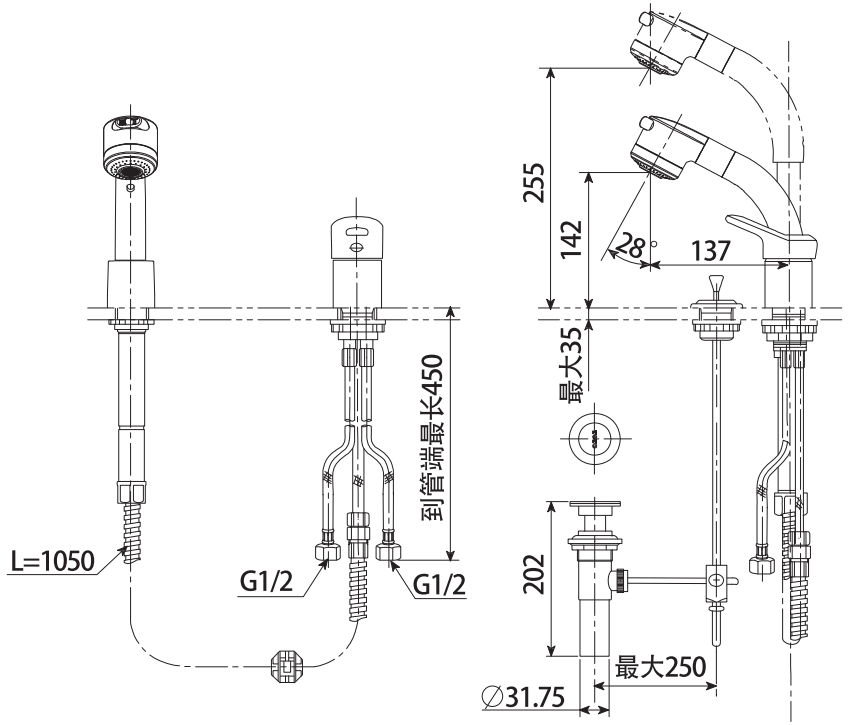

注：上记尺寸单位为mm

安装完成图

DL358C* 铜合金台式单柄双控洗面器抽取式水嘴（含排水配件）

①8英寸面盆安装示意图

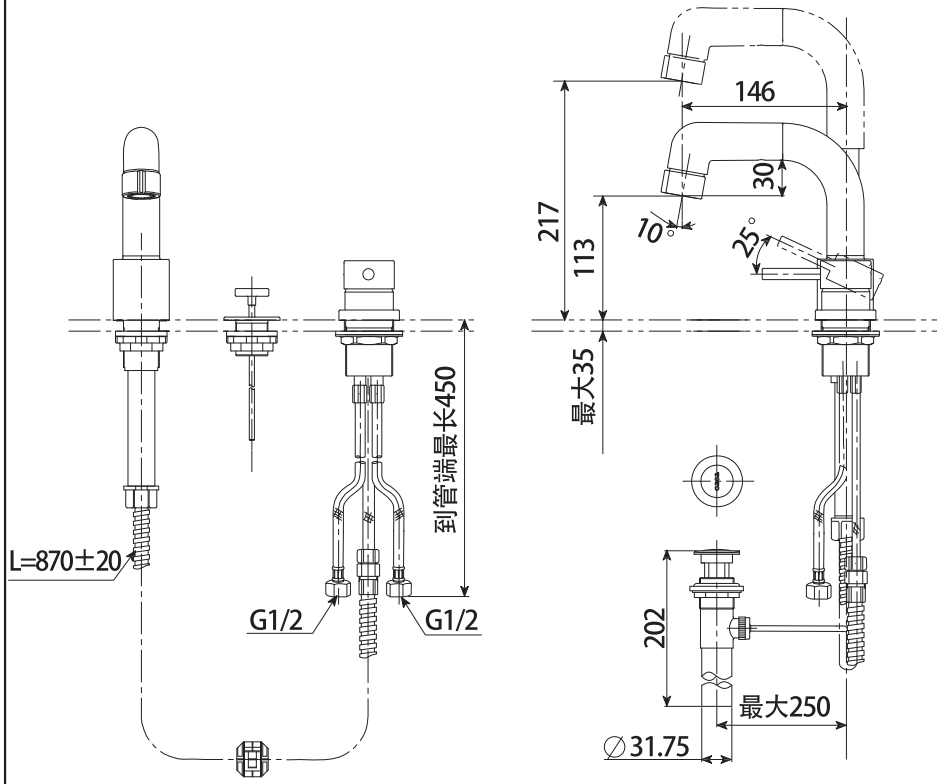

注：上记尺寸单位为mm

安装完成图

DL358C* 铜合金台式单柄双控洗面器抽取式水嘴（含排水配件）

②梳妆台安装示意图

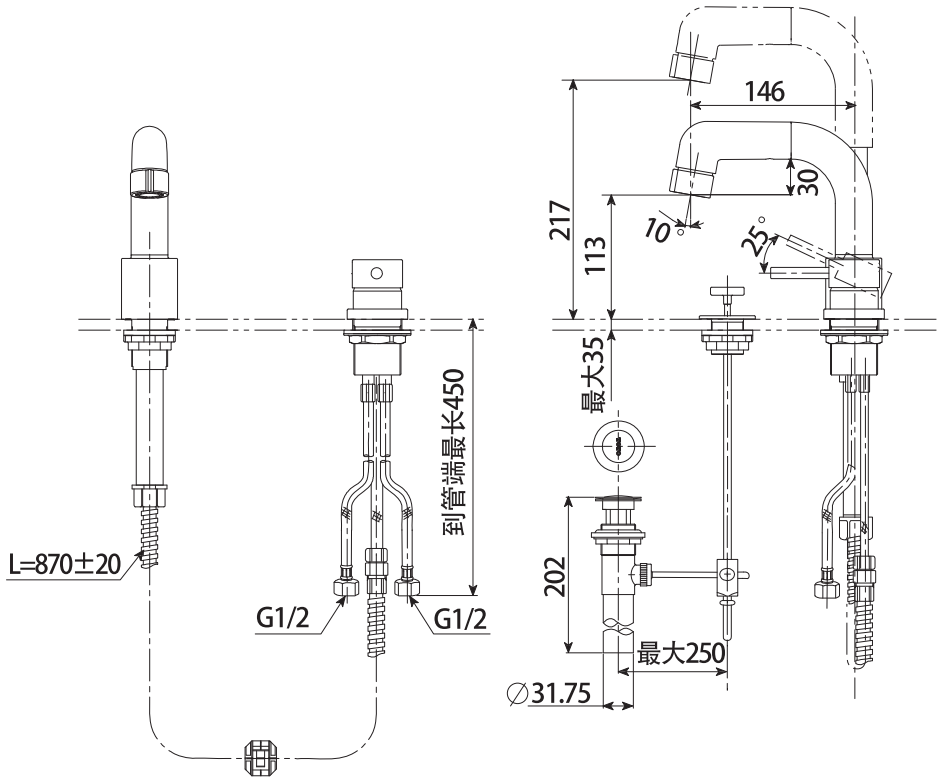

注：上记尺寸单位为mm

安装完成图

DL388C* 铜合金台式单柄双控洗面器抽取式水嘴（含排水配件）

①8英寸面盆安装示意图

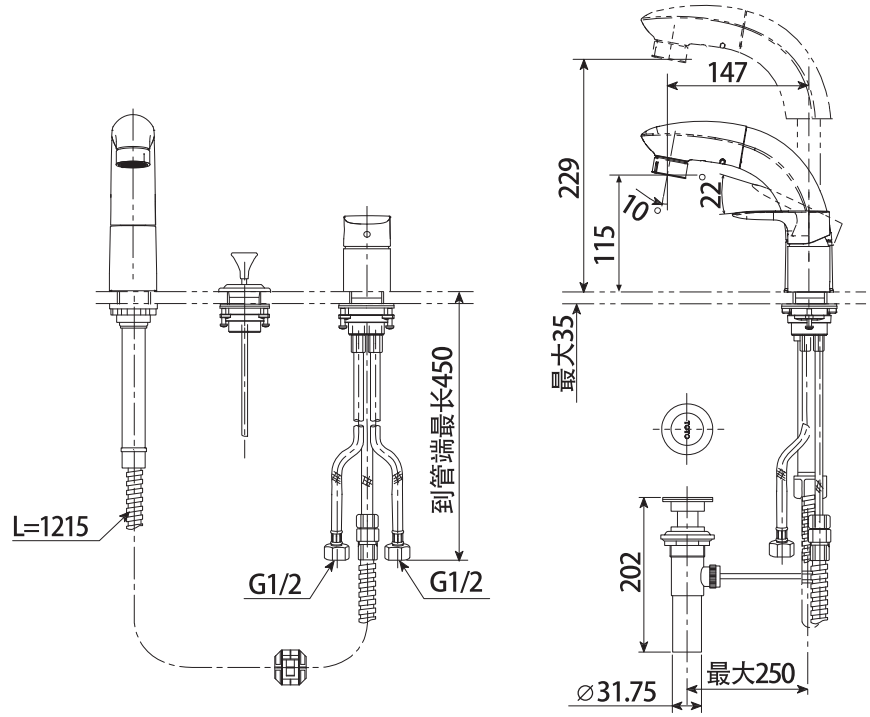

注：上记尺寸单位为mm

安装完成图

DL388C* 铜合金台式单柄双控洗面器抽取式水嘴（含排水配件）

②梳妆台安装示意图

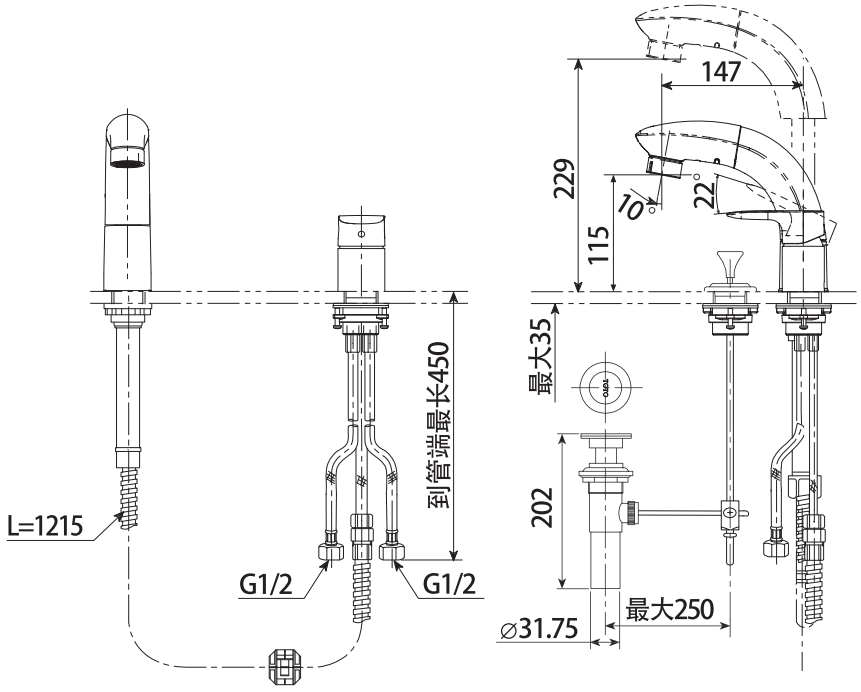

注：上记尺寸单位为mm

安装完成图

DL388C1* 铜合金台式单柄双控洗面器抽取式水嘴

梳妆台安装示意图

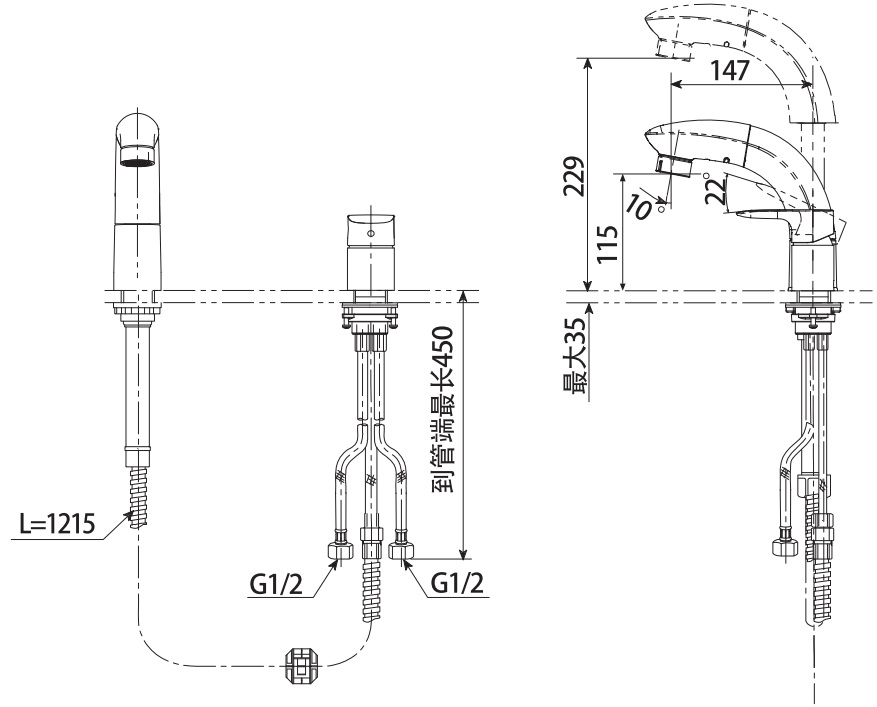

注：上记尺寸单位为mm

水嘴的安装

1.供水管内的清扫
安装之前，一定要冲净供水管内的灰尘、砂砾等异物。

2.孔的设定
①8英寸面盆孔示意图
注意：DL361C*不适合8英寸安装方式。
使用台下式洗面盆时，台面上孔如图设定。

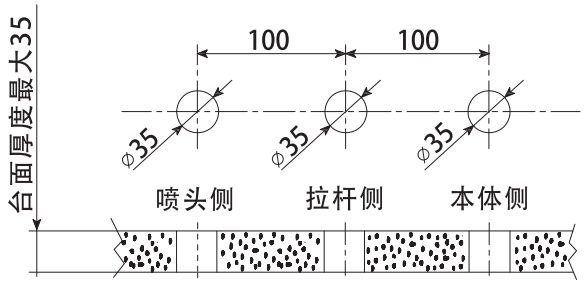

②梳妆台孔示意图
使用台下式洗面盆时，应根据洗面盆上排水金具安装孔的位置设定台面上的孔，具体尺寸如图所示。

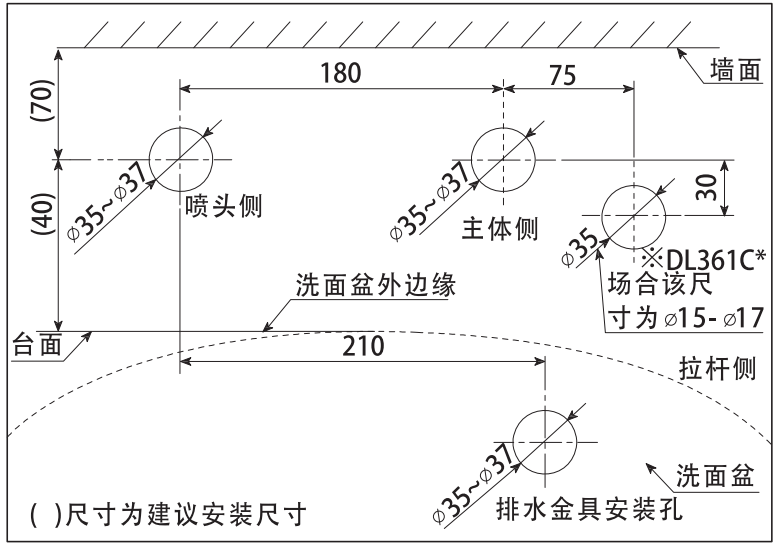

③使用已有安装孔的洗面盆时，请注意安装孔是否合适。

水嘴的安装

*进水管为分体结构场合

3.主体部分的安装
在安装前必须清除安装孔周围的污物，以免划伤水嘴。
①如图①所示拧下冷热水供水管下端的连接部（包括螺母、橡胶垫片、连接管）
注意：拆卸时不要划伤0型圈。
②调节水嘴主体的方向，即把定位孔朝正后方，利用扳手将紧固螺母固定在面盆上。
注意：a.安装时如图②所示，将橡胶垫片、塑料垫片、紧固螺母依次套在短的耐压软管上，然后弯曲其余两根耐压软管装入其中。
b.紧固方式二时，用扳手将紧固螺母旋到接触面盆底面的位置，再用螺丝刀旋紧紧固螺钉固定水嘴本体。
c.DL388*场合无定位孔，定位时按照较短的耐压软管在正后位置定位。
③如图③所示将从冷热水供水管下端拆下的连接部件（包括螺母、橡胶垫片、连接管）装回去。
注意：要充分将供水管与连接管拧紧，以防从图①中0型圈密封处漏水。
④将冷、热水进水管连接到供水阀上。
注意：a.不要接错冷热水管。
b.安装时不要折损或拉伸耐压软管，以免损伤软管的连接部位，发生漏水。另外若止水阀的质量不好，也会漏水。

图①

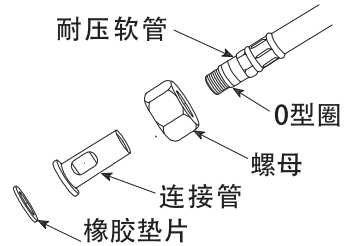

注意：不要遗失

图②

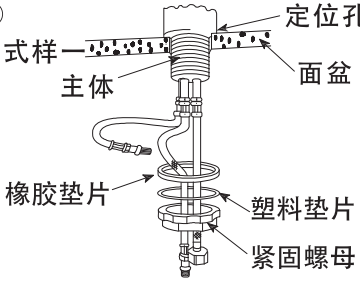

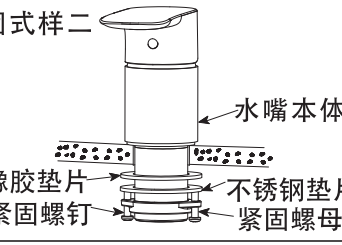

图③

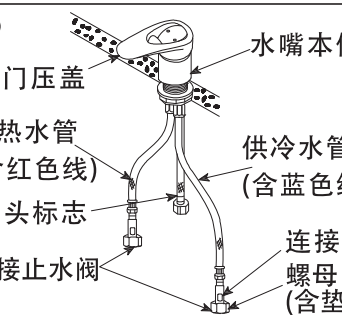

水嘴的安装

*进水管为一体结构场合

3.主体部分的安装

在安装前必须清除安装孔周围的污物，以免划伤水嘴。

安装前按照图示方式将本体下端的紧固螺母、不锈钢垫片、橡胶垫片、滤网拆解。

①如图①所示，拧下紧固螺母，将冷、热水管紧贴在紧固螺母的缺口处，将混合水管从另一缺口处取出。将热水管紧贴在紧固螺母的缺口处，弯曲冷水管从另一缺口处取出。

图①

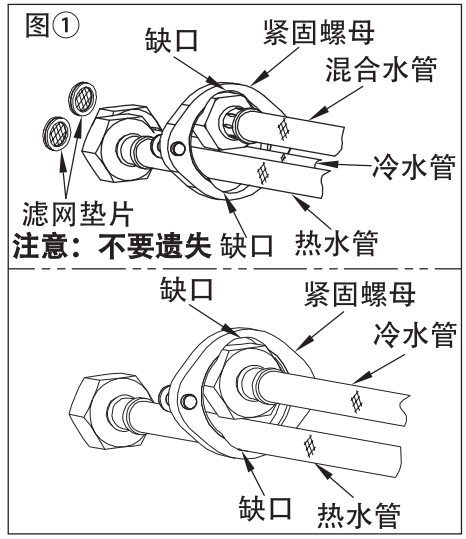

注意：不要遗失

②如图②所示，将冷热水管紧贴在不锈钢垫片的内圈，再用混合水管的螺母挤压冷、热水管的同时将混合水管从不锈钢垫片中取出。将热水管紧贴在不锈钢垫片的内圈，弯曲冷水管并轻微挤压热水管取出。（橡胶垫片的拆卸方式同此方法）

图②

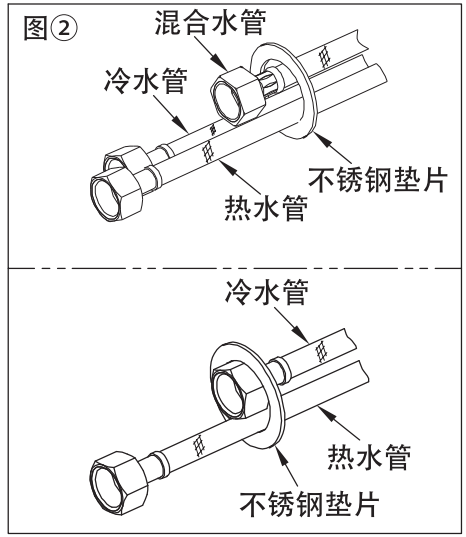

水嘴的安装

*进水管为一体结构场合

③调节水嘴主体的方向，即把定位孔朝正后方，利用扳手将紧固螺母固定在面盆上。

注意：a.安装时如图③所示，将橡胶垫片、不锈钢垫片、紧固螺母依次安装在本体上。（安装方法如图①、图②方式）

b.用扳手紧固螺母旋到接触面盆底面的位置，再用螺丝刀旋紧紧固螺钉固定水嘴本体。

c.DL388*场合无定位孔，定位时按照较短的耐压软管在正后位置定位。

图③

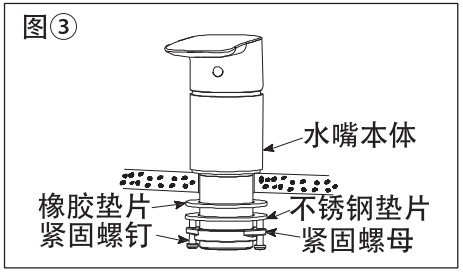

④主体部安装完了后如图④状态，将冷、热水管连接到供水阀上。

注意：a.不要接错冷、热水管。

b.安装时不要折损或拉伸耐压软管，以免损伤软管的连接部位，发生漏水。另外若止水阀的质量不好，也会漏水。

图④

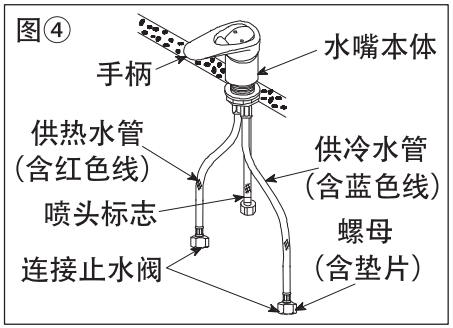

水嘴的安装

4.喷头部分的安装

在安装前必须清除安装孔周围的污物。

①如图④所示，利用扳手将固定螺母固定在面盆上。

注意：a.安装时塑料垫片、橡胶垫片的位置。

b.安装时请将喷头部中心与孔中心保持同心。

②如图⑤所示，连接喷头软管和水嘴本体上的耐压软管。(此耐压软管无红、蓝编织线，但贴有“喷头”标志)

注意：确认耐压软管螺母中有无橡胶垫片。

③在图⑤所示尺寸处安装限位块。

注意：使用抽取式喷头时限位块起限位作用，防止喷头软管拉出过长，请按图示尺寸进行安装;也可根据实际情况适当调节限位块位置，已达到最佳使用效果。

5.拉杆台座的安装

在安装前必须清除安装孔周围的污物。请客户按照图⑥中所示，首先拆下紧固螺母及垫片再将拉杆台座插入面盆孔，再按图示顺序套入垫片，最后用扳手将紧固螺母充分拧紧。

注意：白色垫片和橡胶垫片的位置及要充分拧紧螺母。

注意: 紧固方式二时，用扳手紧固螺母旋到接触面盆底面的位置，再用螺丝刀旋紧紧固螺钉固定拉杆台座。

图④

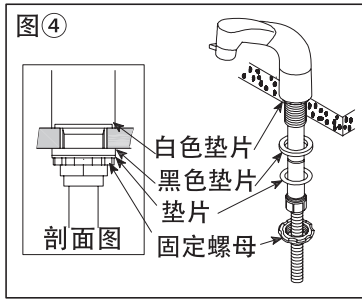

图⑤

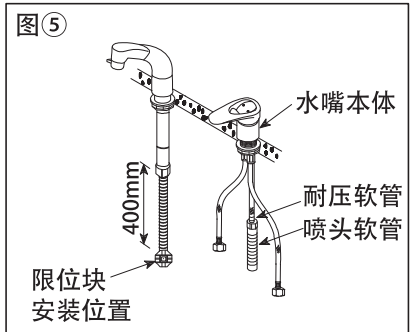

图⑥

紧固式样一

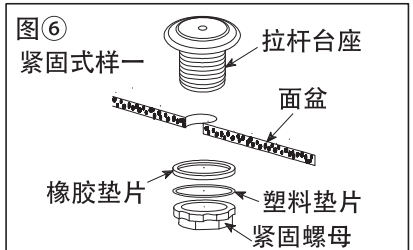

(注意：充分拧紧)

紧固式样二

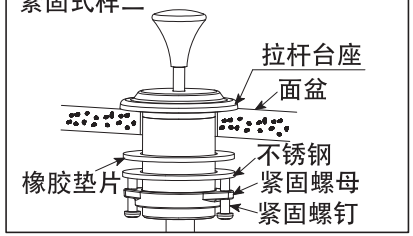

水嘴的安装

6.排水金具部的安装

① 排水主体安装

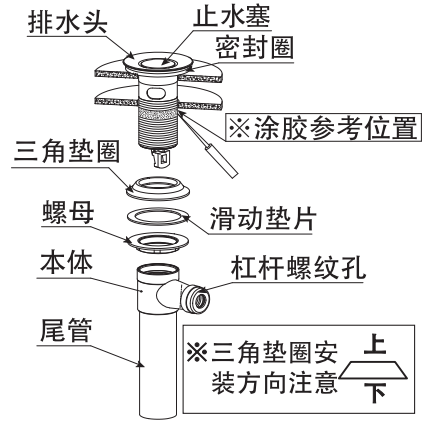

a.把排水头、止水塞、密封圈、三角垫圈、滑动垫片、螺母、尾管从本体上卸下。

b.把尾管螺纹处缠上生料带后拧紧到本体上。

c.如图所示，先将密封圈装在排水头根部，与三角垫圈接触的排水头部螺纹整周均匀涂抹适量的长效防霉型中性硅酮密封胶，再将排水头部放入洗面盆的安装孔内，从面盆下方依次将三角垫片、滑动垫片、螺母安装到排水头上，本体置于盆下，最后将排水头拧紧到本体上。

d.调节安装杠杆螺纹孔的方向，使其正对墙壁，为避免洗面盆破裂，拧紧螺母时往垫圈方向拧至合适位置即可。

②止水塞和杠杆的安装

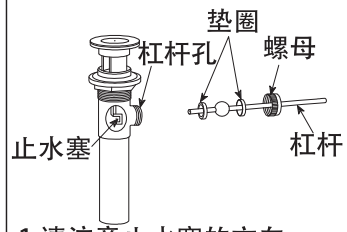

1.请注意止水塞的方向。

2.将杠杆经过杠杆孔，插入到止水塞孔中，然后把螺母旋紧。

③提拉杆安装

式样一

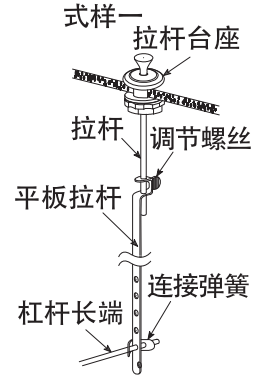

式样二

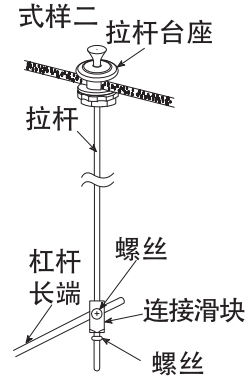

式样一

a.如图所示将提拉杆穿过拉杆台座与平板拉杆连接。

b.用调节螺丝固定拉杆，并使拉杆底部伸出到适当位置。

c.将连接弹簧的一侧穿过杠杆，另一侧处于开放状态。

d.调整杠杆的位置，使杠杆连接弹簧一侧充分下降，选择平板拉杆上的孔通过，使拉杆处于合适位置。

e.将连接弹簧的另一侧也穿过杠杆起固定作用。

式样二

a.如图所示：先将杠杆穿过连接滑块然后用连接螺母将提拉杆与连接杆固定，再调整连接滑块的位置，使杠杆与止水塞处于合适位置并用螺丝固定。

b.如果止水塞不能正常升降，请客户自行调节连接滑块在连接杆与杠杆上的位置。

注意：如图所示，拧紧螺丝前，请将提拉杆置于拉杆台座的顶部，同时将杠杆长端向下压至止水塞开启最大的位置，然后拧紧螺丝，操作2~3次确保排水金具开关动作正常。

生产厂家与销售商

执行标准：GB 18145-2014、GB 25501-2019

产品型号：见包装箱上的标签

产品名称：见包装箱上的标签

生产日期：见包装箱上的标签

组装工厂：东陶（大连）有限公司

电　　话：（0411）87624383

厂　　址：大连经济技术开发区东北二街17号

东陶（中国）有限公司
全国售后服务电话：800-820-9787（固定电话）
400-820-9787（手机用户）

销售商：东陶（中国）有限公司
地　址：北京市朝阳区光华路1号 北京嘉里中心北楼1915室
网　址：www.toto.com.cn