0G772Y

安装使用说明书电子版

2026.06

TOTO

角阀（一进二出）

为了充分发挥产品功能，请按本使用说明书内容正确安装

东陶（中国）有限公司
全国售后服务电话：800-820-9787(固定电话)
400-820-9787(手机用户)
扫描二维码，
服务预约，方便快捷

销售商：东陶（中国）有限公司
地　址：北京市朝阳区光华路1号
北京嘉里中心北楼1915室
网　址：www.toto.com.cn

明　细　单

角阀主体 …… 1个
装饰盖 …… 1个
使用此明细单的产品包括：　DB267*角阀（一进二出）

完　成　图

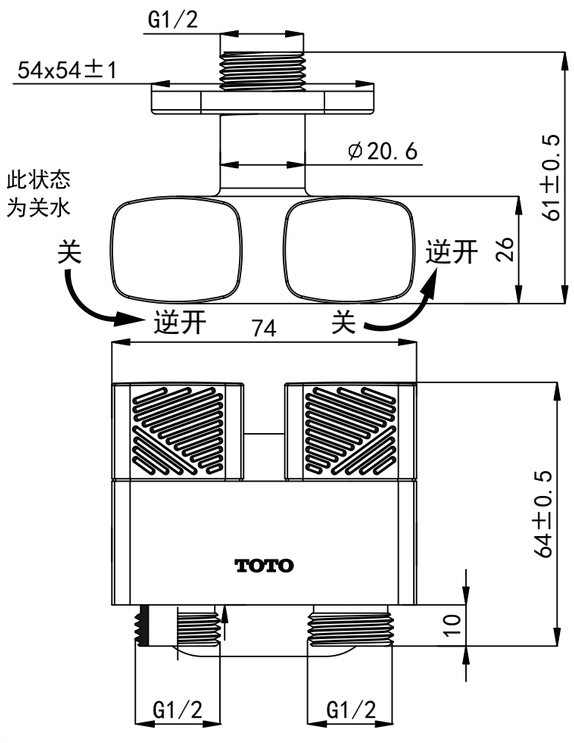

注：上记尺寸单位为mm;
()内尺寸为参考尺寸。

使　用　条　件

1. 供冷水压力：
   最低压力 …… 0.07MPa(流动压)
   最高压力 …… 1.0MPa(静压)
   检测压力 …… 1.6MPa(静压)
2. 供水温度在4°C~40°C。
3. 使用环境温度0°C以上。如果低于0°C，角阀会出现变形、冻裂等现象。
4. 长时间不使用时，可导致角阀内部及外部锈蚀不能使用等现象。
5. 如果您需要废弃本产品，请勿将其作为一般生活垃圾处理，请依照法规经由独立的回收体系进行合适的处理、恢复和回收。

使　用　上　的　注　意

⚠ **警告** 表示如果无视此标志而误操作时，有可能造成人员重伤或死亡。
⚠ **注意** 表示如果无视此标志而误操作时，有可能造成人身伤害或财产损失。

⚠警告

1. 幼儿禁止使用或幼儿需要由成年人监护使用，老人和残障人士等特殊群体应在有行动能力人员陪同下使用，避免意外发生。
2. 请勿自行拆卸、改造角阀及配套组件，不当操作可能导致漏水、爆裂或安全事故，维修请联系专业人员。
3. 使用前请确认供水水压、水温在产品额定范围内，超压、超温使用会加速部件老化，引发泄漏。
4. 长期不用需关闭：外出、长期离家时务必关闭角阀，防止角阀爆裂引发泡水。

⚠注意

1. 由于陶瓷阀芯是较精密的部件，请勿擅自分解，否则可能会造成漏水等不良。
2. 请勿撞击本产品，否则可能会造成故障、漏水。
3. 必须使用中性洗涤剂清洗，中性以外的洗涤剂会破坏镀层或使表面变色。
4. 不得使用酸性洗涤剂和去污粉、抛光粉等含粗颗粒的洗涤剂和尼龙刷，否则可能会破坏镀层等。
5. 可使用软布擦拭，金属部件可加适量水蜡用软布擦拭，但请勿接触树脂部件，否则可能失去光泽和产生锈蚀。
6. 建议不要长时间不使用，否则可能会导致角阀内部以及外部锈蚀不能使用等现象。
7. 如果吐水压力大，请调节角阀达到需要的流量，避免水势过大。
8. 随着产品式样的不断更新，实物存在与图示不符的情况，但基本安装、使用原理相同。
9. 在可能结冰的场所使用时，要切实做好防冻措施。因结冰，零件破损，有可能导致漏水，造成财产损失。因结冰而造成的破损即使在保修期内也是有偿修理。请不要让产品的环境温度低于0°C。

角 阀 的 安 装

建议安装高度：180±10mm。

1. 安装产品前必须将供水管内的尘埃、砂砾等完全洗净、冲出后关闭水阀；
2. 将装饰盖套进进水螺纹端。

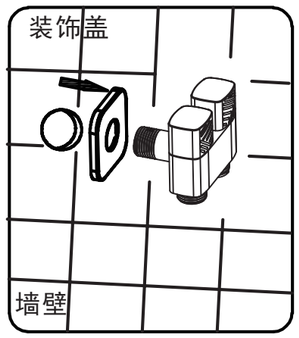

不同型号或者款式略有差异安装方法一致

1

1. 逆时针均匀缠绕生料带，约10-15圈；
（生料带需覆盖全部螺纹，免缠绕过厚导致拧不紧）
2. 角阀对准墙体预埋水管接口，手动顺时针旋入。

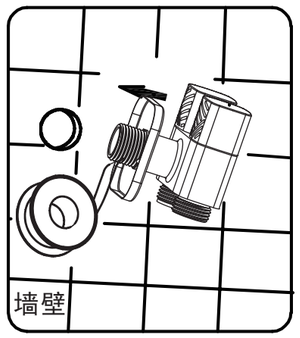

2

1. 安装饰盖前请检查角阀是否漏水；
2. 确保角阀无漏水情况，再将装饰盖背面3M胶撕开。

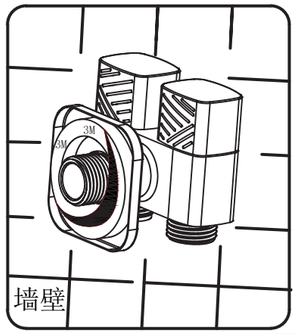

3

1. 使用“工具”插入出水孔，顺时针转动直至角阀完全扭紧贴合墙壁，紧固力度适中，严禁蛮力操作损伤阀体；
2. 装墙面擦干净；
3. 安装后推平装饰盖到墙壁。

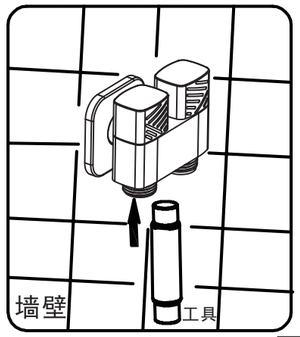

4

1. 关闭角阀开关，缓慢打开进水总阀；
2. 检查角阀与墙体连接处、软管接头处，观察是否有渗水、滴水现象；

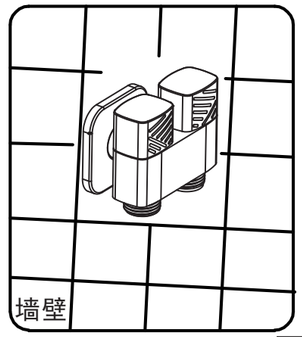

安装成品效果图

5

保　养

为长期保持产品的美观，请用户按以下方法维护保养。

1. 经常用软布擦拭，金属部件可加适量水蜡用软布擦拭。
2. 当有污垢且较明显时，请用中性洗涤剂擦拭后充分进行水洗。
3. 不得使用洁厕粉、去污粉、机油、辛那水、强酸、强碱性洗涤剂或含颗粒物质的洗涤剂、尼龙刷子来清洁本产品，但请勿接触树脂部件，否则可能失去光泽和产生锈蚀。

防 冻 措 施

在可能结冰的场所使用时，要切实做好防冻措施。

1. 产品结冰的话零件损坏，成为漏水的原因。

2. 因结冰造成的零件破损即使在保修期也是有偿修理。

3. 施工完了后或长时间不使用时，要有预防突然降温的准备，要对产品进行结冰预防。

4. 因为有结冰的危险，请不要让产品周围的温度在0°C以下。

拆 卸 与 检 查

现 象	检 查 项 目
水流量小	4
漏 水	2、4
手柄晃动	1、2

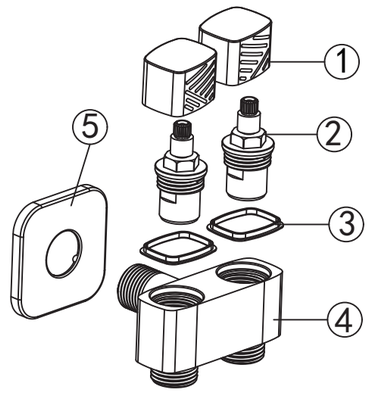

TOTO

产 品 保 修 卡

用 户	
销售安装店	
安装日	
保修期	自安装日起本体及阀芯保修有效期5年，其余部件保修期为1年

*本产品保修卡中的保修项目仅限于产品保修卡中所约束的免费维修项目进行维修。
*在保修期间，若产品发生故障(漏水、渗漏)，请拨打全国售后服务电话报修。

维修规定

1. 保修期间，在用户正确按说明书、不干贴等指示，使用本公司产品的情况下，本公司将对有故障产品进行免费维修。
2. 在保修期内发生损坏需要得到免费维修时，请拨打全国售后服务电话报修。
3. 在保修期内，下面所列场合的维修为有偿维修。
   ①使用不当或私自进行的不当修理及改造所造成的故障及损伤。
   ②安装施工时的不注意或过失造成的故障及损伤。
   ③安装后又拆移等原因造成的故障及损伤。
   ④超出使用范围以外的场合下使用本产品所造成的故障及损伤(如家庭用商品作为业务上商品使用)。
   ⑤砂砾或污物等造成的损伤。
   ⑥由于日常的维护保养不当造成的肮脏、电镀部分生锈等不良。
   ⑦由于火灾、地震、水灾、雷击及其他天灾、公害、气害(液化气)、盐害及异常电压、使用指定外的电源(电压、频率)等原因造成的故障及损伤。
   ⑧本产品保修卡没有指定的场合。
   ⑨本产品保修卡中用户姓名、销售店、安装店、安装日期未填写的场合。
   ⑩不能出示购买发票的场合。
   ⑪由结冰引起的故障。
4. 本产品保修卡只在中国境内有效。(香港、澳门、台湾地区除外)
5. 本产品保修卡丢失不补，请顾客妥善保管。