2013.04.25 图纸新作，改新发行。(DC003689)

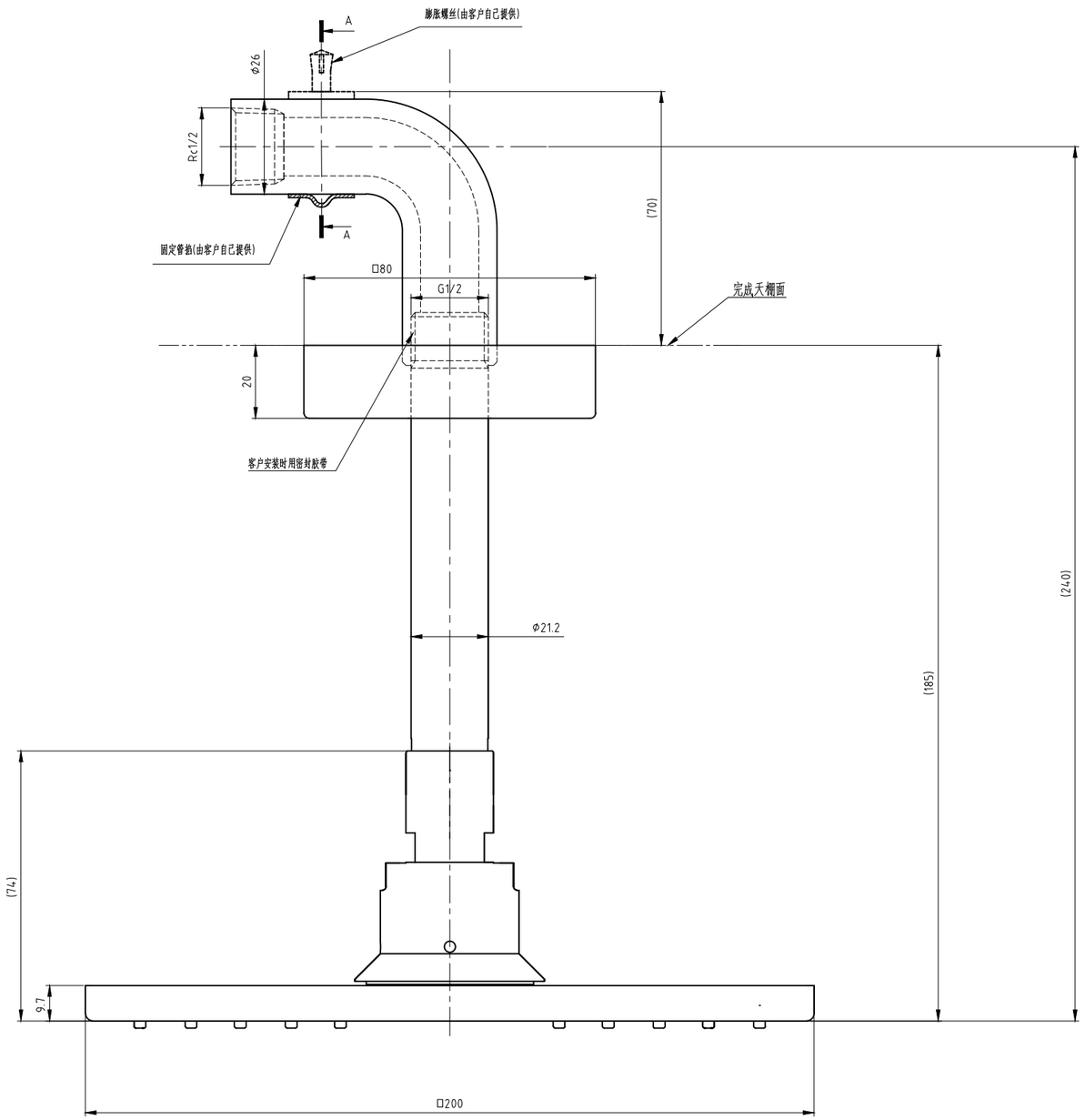

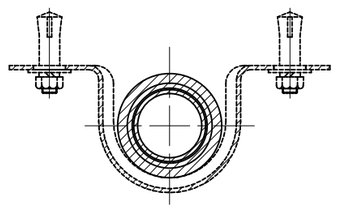

A－A视图

东陶（大连）有限公司				单位 mm	名称 固定淋浴头（淋浴・空气混入・脉动）
制图	检图	承认	日期	尺度	
王世雄			2013.4.25	1:1	图番 DBX115-1CAM
备考					