铜合金壁式单柄双控浴缸水嘴

TBG10302B

TBW02006B

TBG10302B
TBW02006B

舒芯技术

产品特点

- 外形美观，大方。
- 优美的造型，尽显高贵品质。
- 安装简单，使用方便。

产品规格

进水要求：0.05Mpa(动压) ~ 1.0Mpa(静压)
水效等级：2级（手持花洒）

其它

产品系列：GB系列
推荐搭配：G系列手持花洒

TBG10302B+TBW02006B 铜合金壁式单柄双控浴缸水嘴（GB系列）

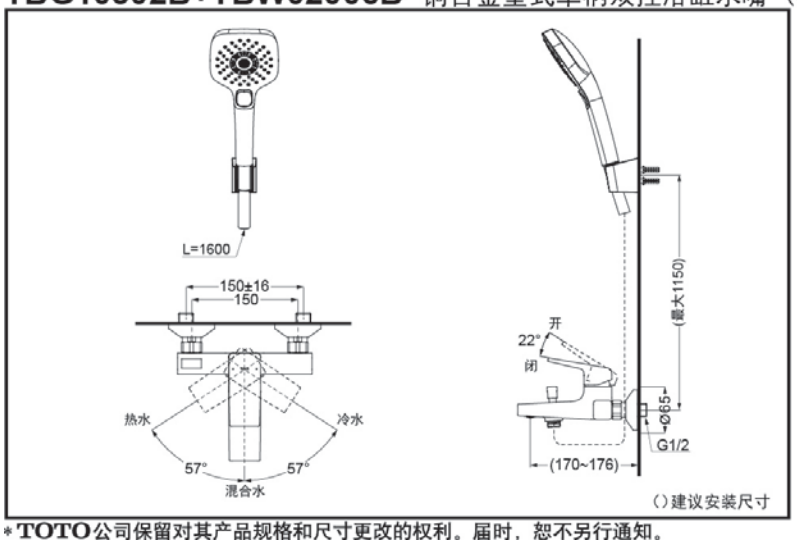

*TOTO公司保留对其产品规格和尺寸更改的权利。届时，恕不另行通知。