TOTO

入墙式淋浴花洒头（五功能）
控制面板（带切换）
吐水口
入墙式手持花洒（五功能）

DBX110CM
DB340A
DBS106
DBX109CMF

圆形

DBX110CM

DBX109CMF

DB340A

DBS106

DBX110CM+DB340A+DBS106入墙式单柄淋浴、浴缸用水龙头

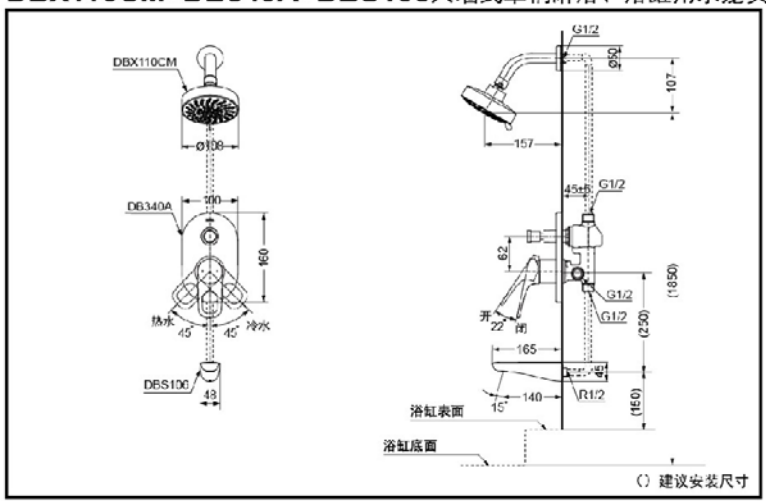

DBX109CMF 入墙式手持花洒(伊娜系列)

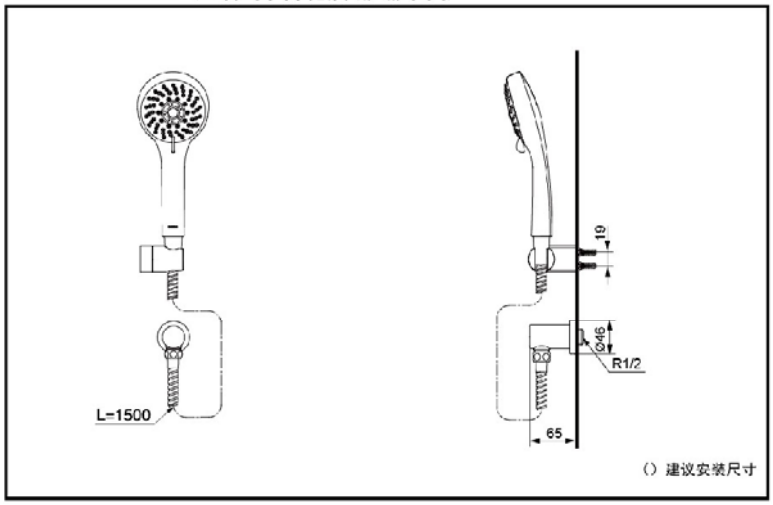

*TOTO公司保留对其产品规格和尺寸更改的权利。届时，恕不另行通知

东陶(中国)有限公司 www.toto.com.cn

产品特点

•外形美观，大方。
•优美曲线，尽显高贵品质。
•安装简单，使用方便。

产品规格

进水要求：
0.05MPa(动压)～0.75MPa(静压)

其他

产品系列：伊娜龙头系列