TOTO

安装完成后，本说明书务必交由客户保存。

产品说明书

TOTO

GOG090(A)

目　录

明细单……1、2

使用上的注意……3

安装完成图……4、5、6、7

连接管的安装……8

冲洗阀的安装……9、10、11、12、13

拆卸与检查……14

合格证……15

保证书……16

保证书

本书是对所记载的内容进行免费修理的保证。在保修期内，如发生故障，请出示本保证书以要求维修。

客户	姓名		
	地址	邮编	电话
安装公司			
购买日期	年　月　日		

型 号	
保证期	自购买日起： 水栓本体、阀芯的保修期为5年，其余部分保修期为1年。

★ 致客户

*若上栏内容未记全，该保证书视为无效。因此请用户购买时对记入内容进行确认。
*本保证书中的保修项目仅限于保证书中所约束的免费项目进行维修。
*在保修期间，若产品发生故障（漏水、渗漏），请用户向安装公司出示本保证书及购买发票，提出修理要求。

免费维修规定

1. 保修期间，在用户正确按安装说明书指示，使用本公司产品的情况下，本公司将对有故障产品进行免费维修。
2. 在保修期内发生损坏需得到免费修理时，请将本保证书和购买发票委托安装公司办理。
3. 在保修期内，下面所列场合的维修不在免费维修范围之内。
   ① 使用不当或私自进行的不当修理及改造所造成的故障及损伤。
   ② 安装施工时的不注意或过失造成的故障及损伤。
   ③ 安装后又拆移等原因造成的故障及损伤。
   ④ 超出使用范围以外的场合下使用本产品所造成的故障及损伤。
   ⑤ 沙砾或污物等造成的损伤。
   ⑥ 由于日常的维护保养不当造成的肮脏、电镀部分生锈等不良。
   ⑦ 由于火灾、地震、水灾、雷击及其他天灾、公害、气害（液化气）、盐害及异常电压、使用指定外的电源等原因造成的故障及损伤。
   ⑧ 本保证书没有指定的场合。
   ⑨ 本保证书中用户姓名、安装公司、购买日期未填写的场合。
   ⑩ 不能出示购买发票的场合。
4. 本保证书仅适用于中国国内。
5. 本保证书丢失不补，请顾客妥善保管。

服务记录

年　月　日	服务内容	担当者

※本保证书是对本书中已明记的时间，条件下进行免费维修的保证。因此，此保证书不是作为限制客户在法律上权利的东西。对保证期过后的修理等问题有不明的，请咨询东陶（中国）有限公司。

明细单

DC603VB, DC603-1VB, DC603VS系列		DC603VSF系列	
冲洗阀主体	1套	冲洗阀主体	1套
排　水　管	1套	排 水 管	1套
装　饰　盖	1个	装 饰 盖	1个
		固定支架	1套

明细单

DC603VL, DC603VLF, DC603-1VLF系列		DCB603V系列	
冲洗阀主体	1套	冲洗阀主体	1套
排 水 管	1套	排 水 管	1套
装 饰 盖	2个	操 作 阀	1套
		操作手柄	1套
		连 接 部	1套
		保 护 套	1个
		标 签	1个

合格证

执行标准：CQC3207-2009

本品经检查判定合格

东陶机器(广州)有限公司

厂址：广州市番禺区南村镇兴南大道715号

注意：

- 随着产品式样的不断更新，实物可能与图示不符，但基本原理相同。
- 安装完成后，本说明书务必交由客户保存。

东陶（中国）有限公司
全国售后服务电话：800-820-9787（固定电话）
400-820-9787（手机用户）

拆卸与检查

安装后万一出现故障，请按以下要领拆卸。

现　　象	检查项目
出水不良、水流不止	7、8
漏　　水	1、2、3、4、5、6、9、10、11、12

过滤网及小孔被脏物堵住时，请按照下面的要领清洗过滤网及小孔。
a.用牙刷等柔软的刷子清扫过滤网，然后用水充分清洗。
b.用细铁丝来疏通小孔并用水进行清洗。

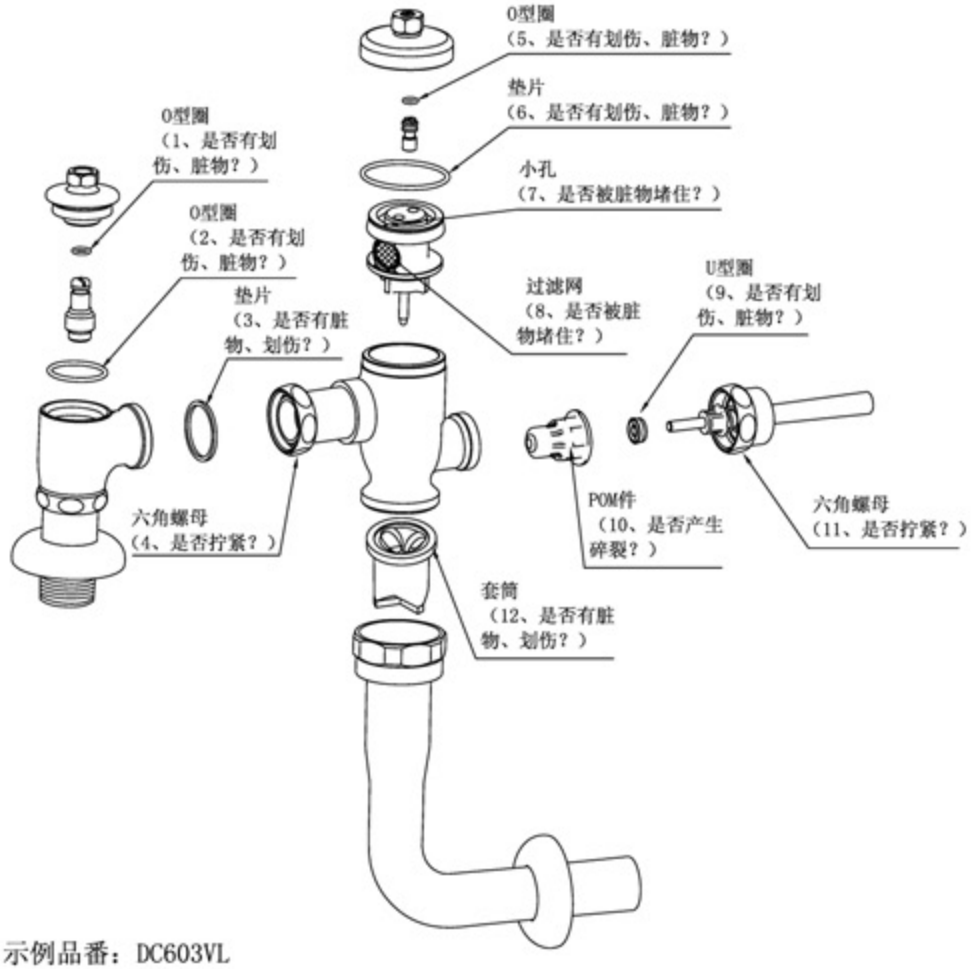

示例品番：DC603VL

使用上的注意

※为使产品能够安全正常使用，使用前请务必阅读"使用上的注意"正确使用产品。

1.使用压力
　最低压力……0.05MPa(流动压)
　最高压力……0.75MPa(静压)
2.与冲洗阀止水栓本体相配合的进水管的内径尺寸都务必要在25mm以上。
3.在安装本产品前，一定要把水管内的脏物、沙子等异物充分清洗干净。
4.使用环境温度0 ℃以上，如果不高于0 ℃，产品会出现变形、冻裂等现象。
5.将便器位置确定好后根据实际情况安装冲洗阀。
6.用户在安装过程中，如果DC603VSF系列冲洗阀固定支架支杆与墙面相抵触，请用户在墙上打一个⌀12孔（见第4页）。
7.购买DC603VB、DC603-1VB时，只能配合TOTO生产的CW705、CW708使用；购买DC603-1VLF时，只能配合TOTO生产的CW7B使用。
8.经常用软布擦拭，间或用机油或车用蜡浸布擦拭，但粘着于树脂部件时，部件将失去光泽或产生锈蚀，请充分注意勿使粘着。
9.不得使用去污粉、抛光粉等含粗颗粒的洗涤剂或尼龙刷帚。
10.由于酸性洗涤剂能侵蚀镀层，故不得使用，如果用酸性洗涤剂洗过瓷砖，要立即对瓷砖及冲洗阀充分进行水洗。
11.长时间不使用时，可能导致冲洗阀内部及外部锈蚀不能使用等现象。
12.随着产品式样的不断更新，实物可能与图示不符，但基本原理相同。

水势及冲洗流量的调节

1、水势的调节
水势根据水压的高低而变化，若水势太强会有飞溅现象且冲洗声音变大；若水势太弱则不能进行充分的冲洗；请调节开闭螺丝（见第10页图）来改变水势。

顺时针回转 ⟶ 水势变弱　　逆时针回转 ⟶ 水势变强

2、冲洗流量的调节
进行冲洗流量调节时，请拧动调节螺丝（见第10页图）。

顺时针回转 ⟶ 冲洗流量减少　　逆时针回转 ⟶ 冲洗流量增大

3、上述两种调节方式可同时调节，以达到所需的水势及水量。

安装完成图

DC603VLF系列

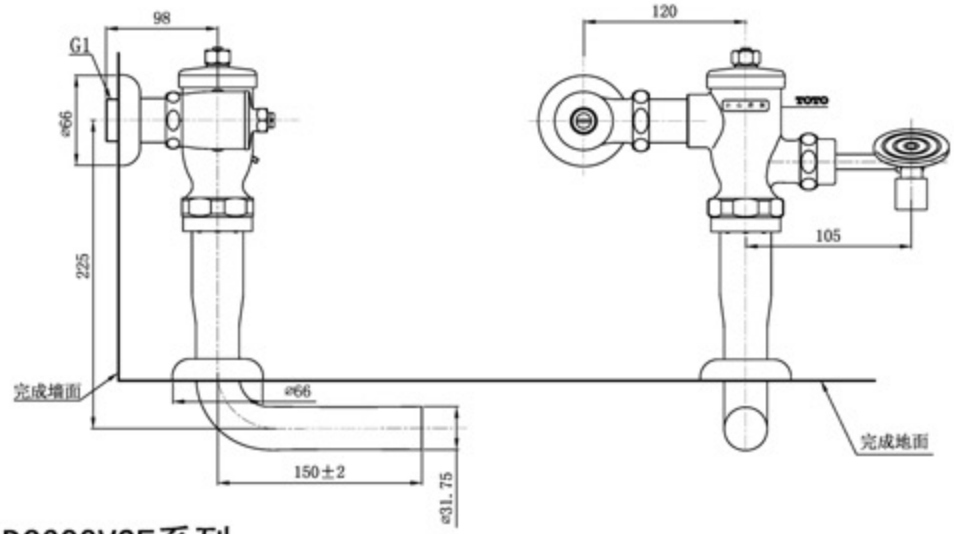

DC603VSF系列

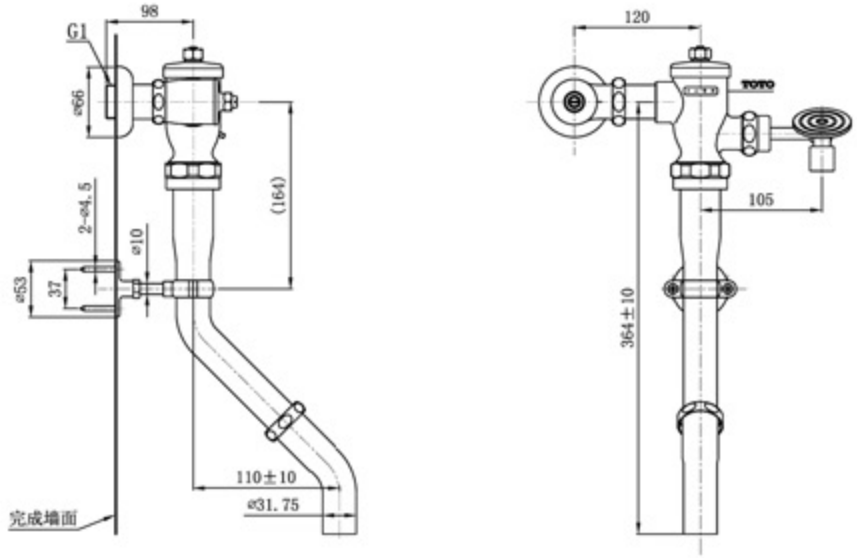

冲洗阀的安装

DC603-1VLF系列

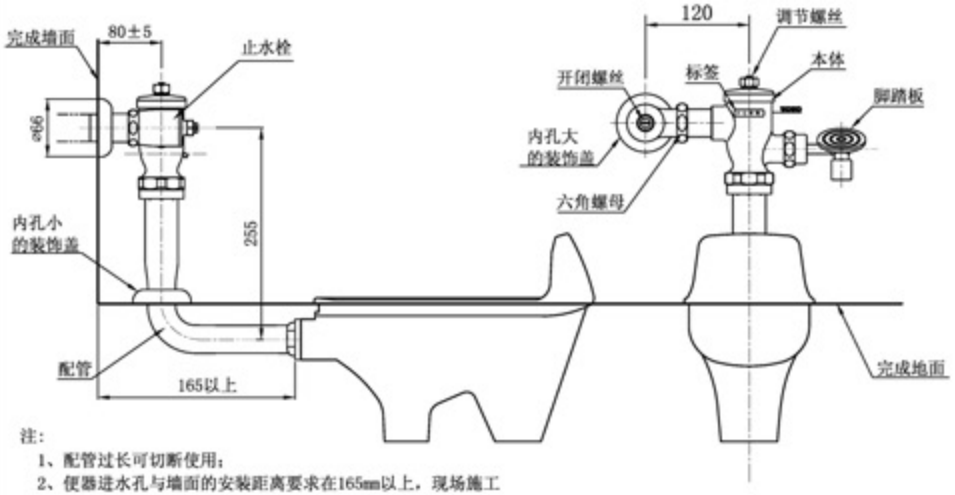

注：

1、配管过长可切断使用；
2、便器进水孔与墙面的安装距离要求在165mm以上，现场施工请根据实际情况进行调整；
3、内孔大的装饰盖与止水栓本体配合，内孔小的装饰盖与排水管配合。为确保安装后装饰盖能完全盖住安装孔，请把握好安装孔的开孔尺寸，否则可能影响外观效果。

冲洗阀的安装

DCB603V系列

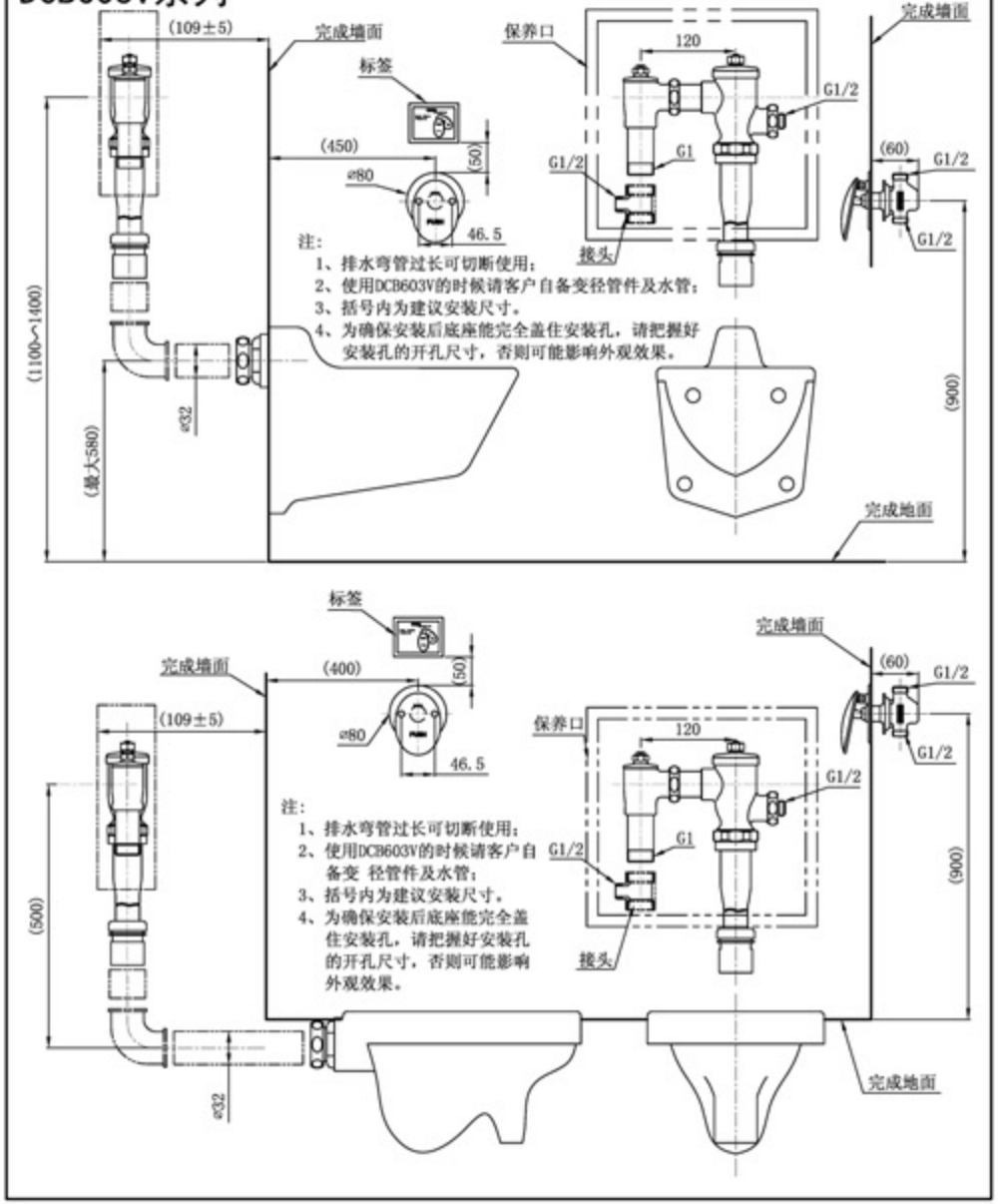

安装完成图

DC603VB（DC603-1VB）系列

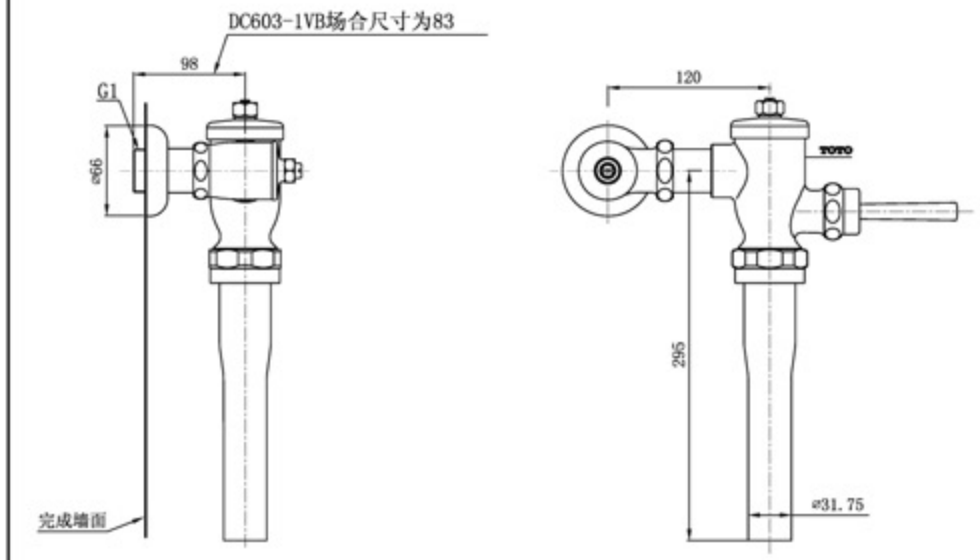

DC603VL系列

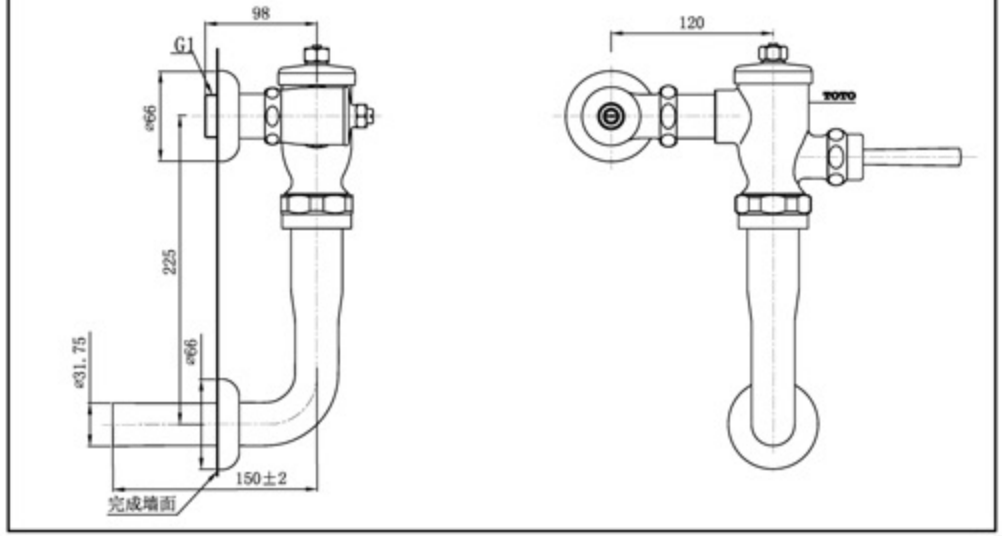

安装完成图

DC603VS系列

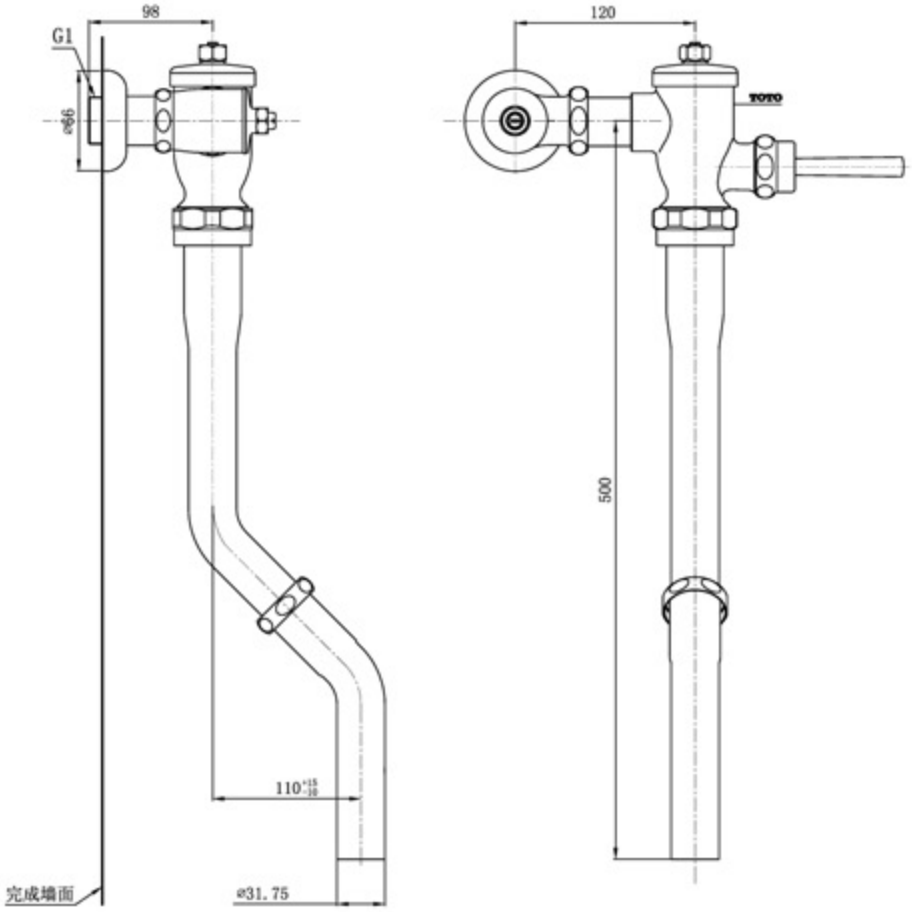

冲洗阀的安装

DC603VL系列

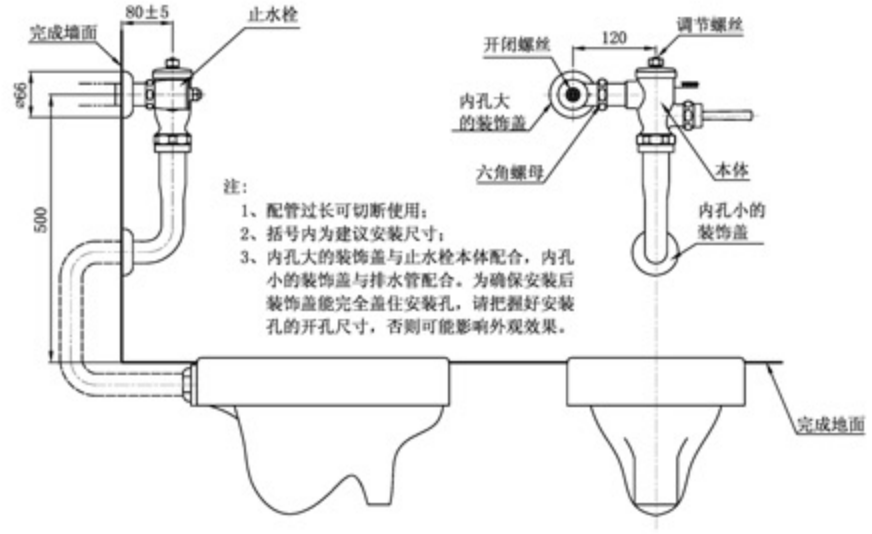

注：
1、配管过长可切断使用；
2、括号内为建议安装尺寸；
3、内孔大的装饰盖与止水栓本体配合，内孔小的装饰盖与排水管配合。为确保安装后装饰盖能完全盖住安装孔，请把握好安装孔的开孔尺寸，否则可能影响外观效果。

DC603VS系列

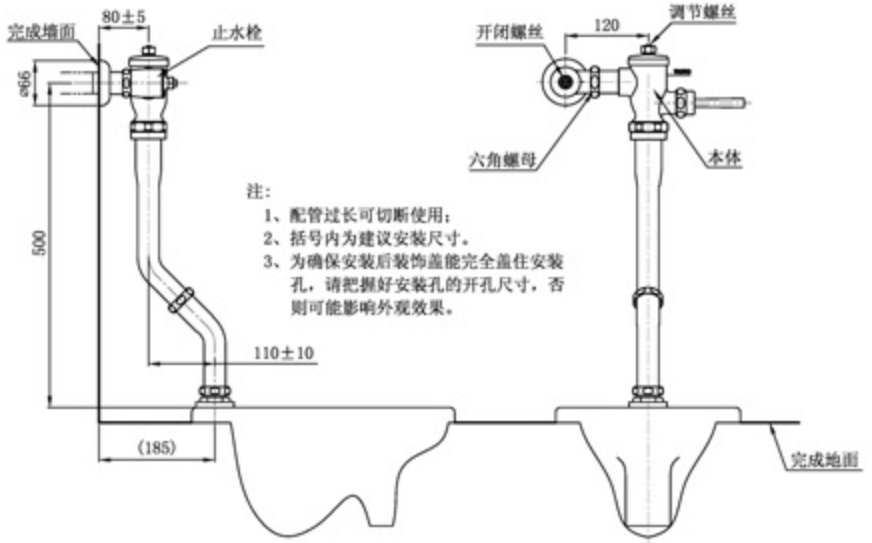

注：
1、配管过长可切断使用；
2、括号内为建议安装尺寸。
3、为确保安装后装饰盖能完全盖住安装孔，请把握好安装孔的开孔尺寸，否则可能影响外观效果。

冲洗阀的安装

DC603VSF系列

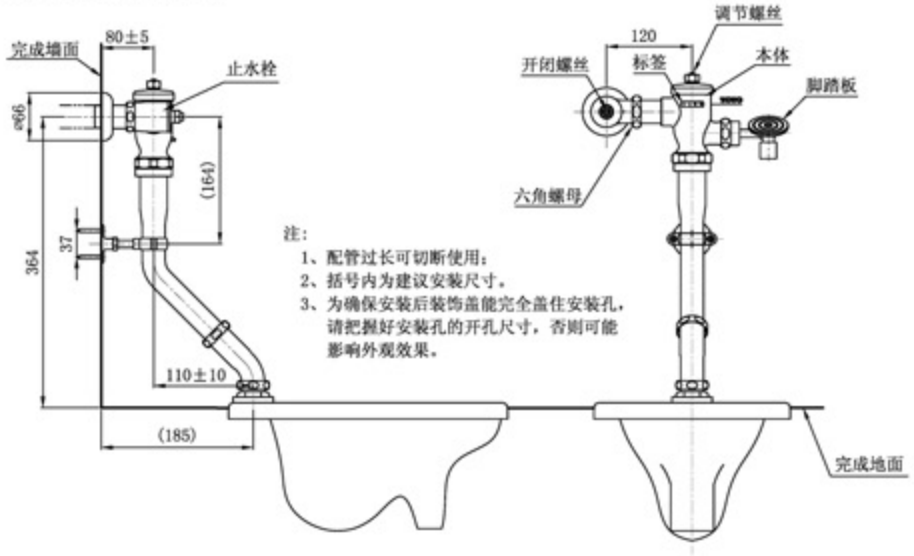

注：
1、配管过长可切断使用；
2、括号内为建议安装尺寸。
3、为确保安装后装饰盖能完全盖住安装孔，请把握好安装孔的开孔尺寸，否则可能影响外观效果。

DC603VB(DC603-1VB)系列

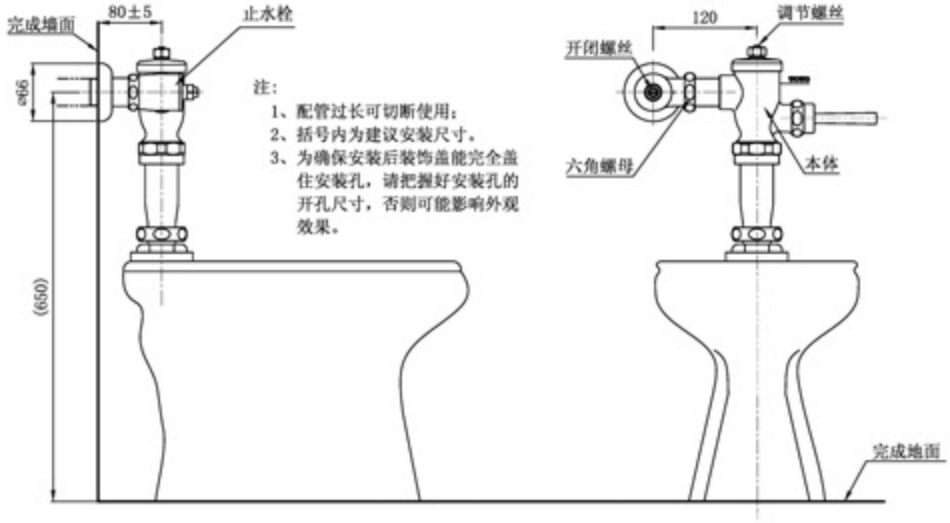

注：
1、配管过长可切断使用；
2、括号内为建议安装尺寸。
3、为确保安装后装饰盖能完全盖住安装孔，请把握好安装孔的开孔尺寸，否则可能影响外观效果。

安装完成图

DCB603V系列

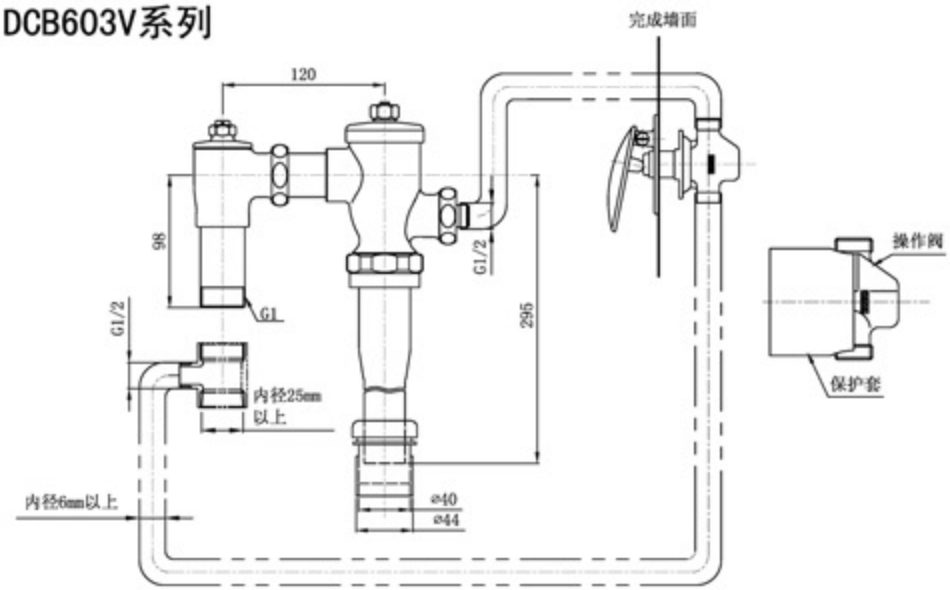

DC603-1VLF系列

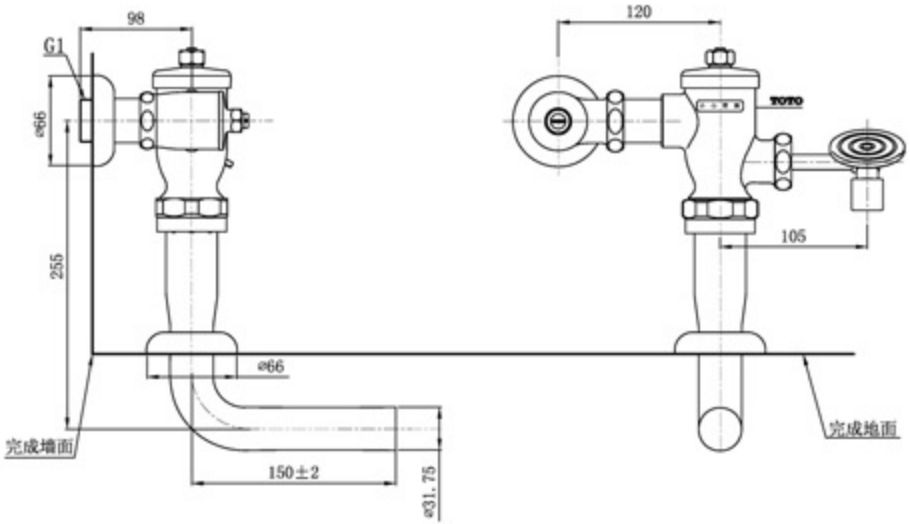

连接管的安装

连接管插入部及排水管接触面要深

1. 排水管内径为40mm时，将连接管外管拆下，只用内管。
   注意：内管外侧及排水管内侧涂粘着剂。

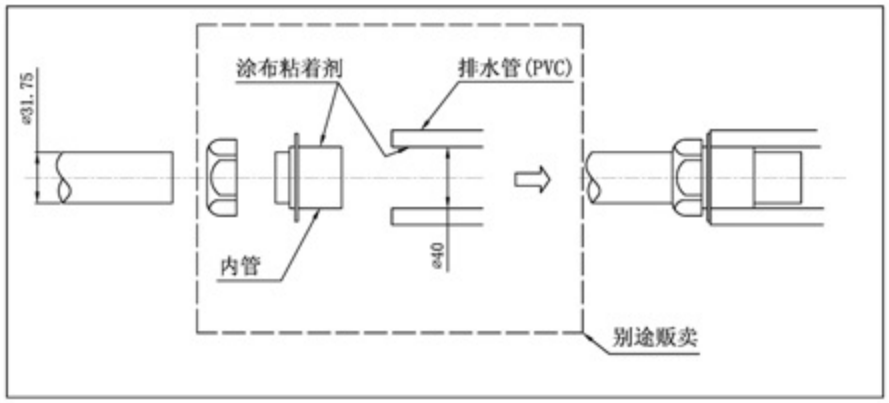

2. 排水管内径为44mm时，用连接管内、外管。
   注意：内管外侧、外管内侧和外侧、排水管内侧涂粘着剂。

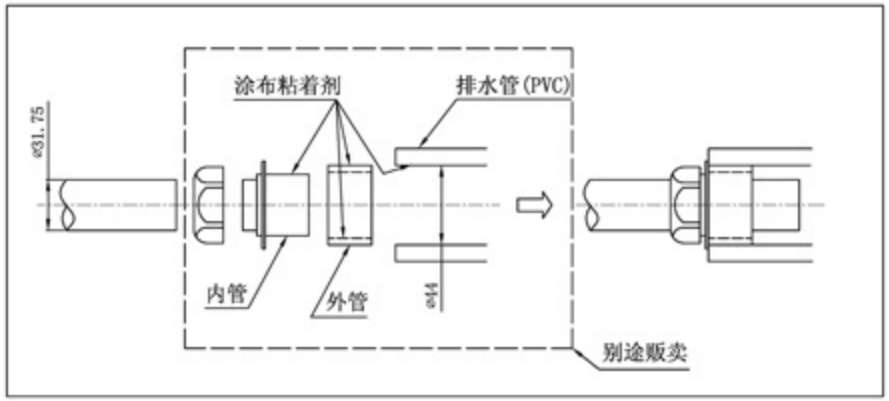

3. 如使用⌀32PVC管直接与便器相连，请在市场上购买变径弯头进行连接。

冲洗阀的安装

1. 冲洗阀安装前，请先确定便器位置。
2. 在安装前，一定要把进水管内的脏物、砂子等异物充分冲洗干净。
3. 冲洗阀要垂直安装。
4. 各连接部位确实连接好，不漏水。
5. 止水栓与本体的配合如松动会导致漏水，所以要拧紧其配合处的六角螺母。
6、由于DCB603V本体埋入墙内，为了保养，需设置保养口，在墙面平齐处设置活动门，以便可以打开对冲洗阀进行保养，最小尺寸见右图。

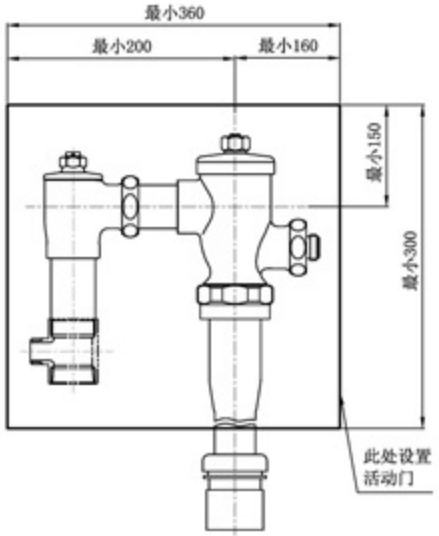

DC603VLF系列

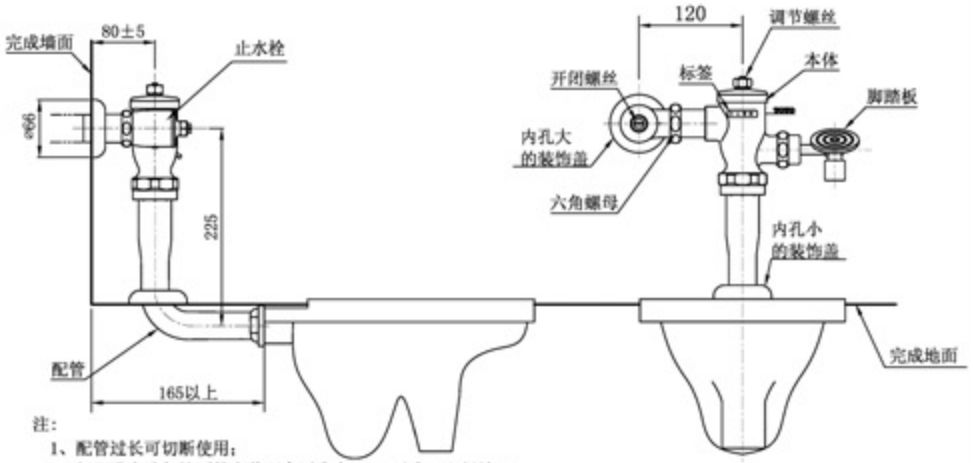

注：
1、配管过长可切断使用；
2、便器进水孔与墙面的安装距离要求在165mm以上，现场施工请根据实际情况进行调整；
3、内孔大的装饰盖与止水栓本体配合，内孔小的装饰盖与排水管配合。为确保安装后装饰盖能完全盖住安装孔，请把握好安装孔的开孔尺寸，否则可能影响外观效果。